A-A

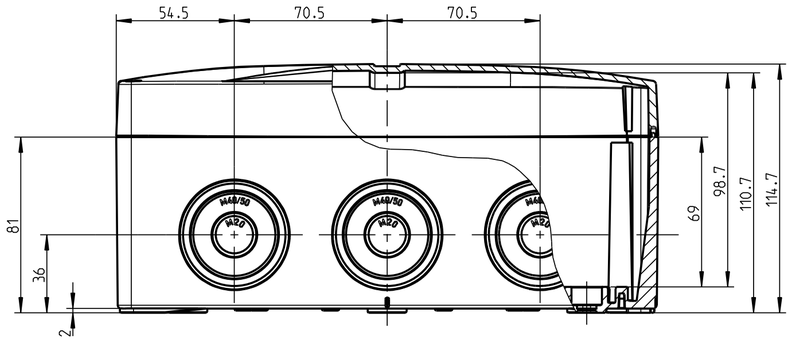

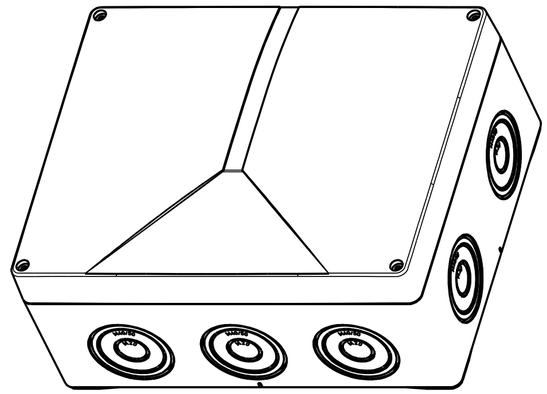

2:5

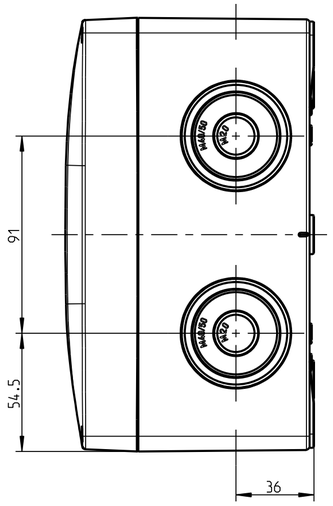

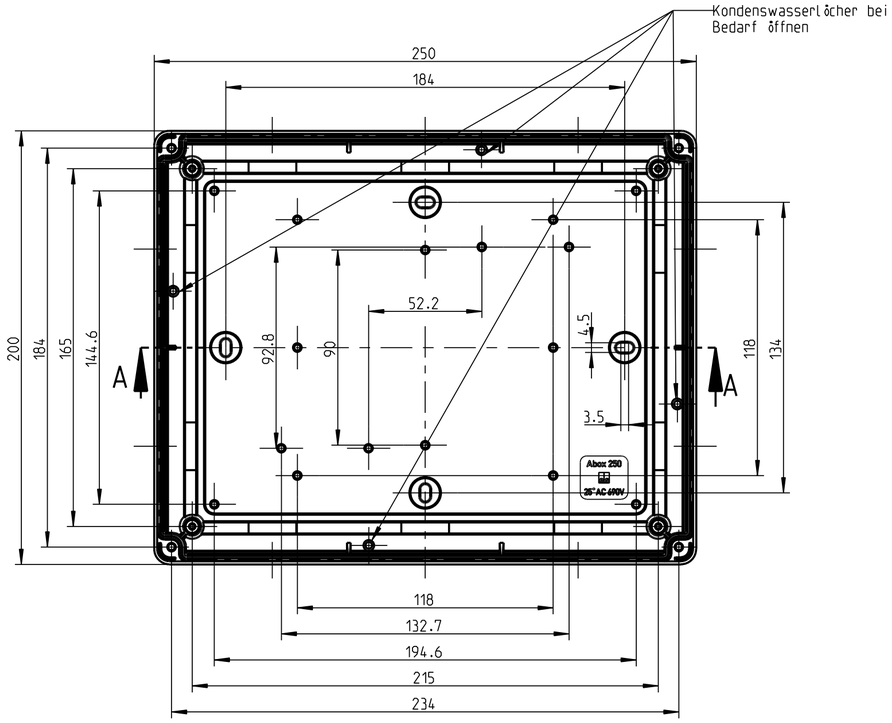

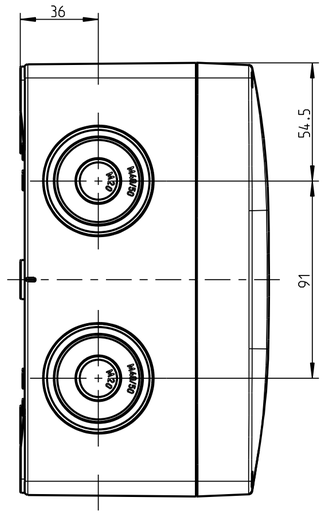

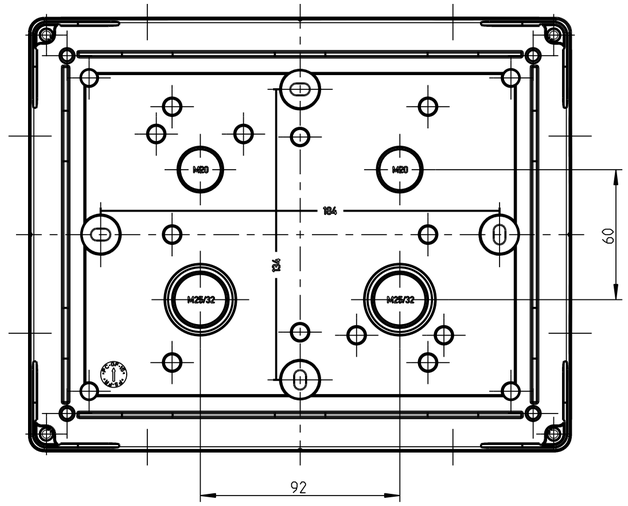

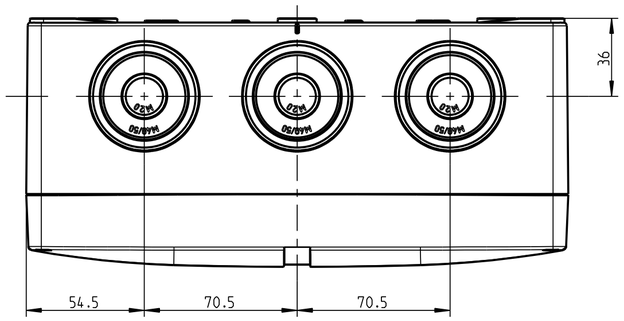

Katalogzeichnung

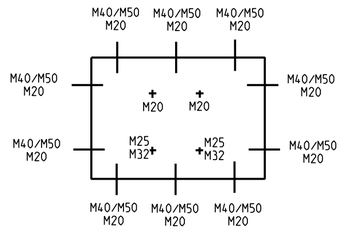

Weitergabe sowie Vervielfaeltigung dieser Unterlage, Verwertung und Mitteilung ihres Inhalts nicht gestattet, soweit nicht ausdruecklich zugestanden. Zuwiderhandlungen verpflichten zu Schadenersatz. Alle Rechte fuer den Fall der Patenterteilung oder Gebrauchsmuster-eintragung vorbehalten.

Schutzvermerk nach DIN 34 beachten!

(Verwendungsbereich)	(Zul.Abw.)	(Oberflaeche)	Massstab 1:2 (Volumen in cm³)
			(Werkstoff,Halbzeug)
	Datum	Name	(Benennung)
	Bearb. 25.07.07	JGe	Massblatt
	Gepr.		
	Vers.		Abox 250
	Status in Entwicklung		
	spelsberg		(Zeichnungsnummer) M-Abox-250 — Blatt 1 Bl.
Zust. Aenderung Datum Name	(Urspr.)		(Ersatz fuer:)

(Dateiname Modell:) M-490-925-01-5184 (Dateiname Zeichnung:) M-490-925-01-6274