I DE **Einbauanleitung für den Radial-Rundkanallüfter Typ RA 15-60**

- Bitte an den Nutzer weiterleiten -

II EN **Installation Manual for the Radial Wall-Tube Fan Type RA 15-60**

- Please pass on to user -

Inhalt: Seite:

Zu dieser Anleitung	2
Sicherheitshinweise, Entsorgen	2
Technische Daten, Versandeinheiten	3
Einbaubeispiel	3
Montage-Montagerohr	4
Montage-Motoreinheit und elektrischer Anschluss	6
Filterwechsel, Reinigung	8
Zusatz- und Austauschteile	8

Zu dieser Anleitung

- Lesen Sie vor Montage diese Anleitung sorgfältig und vollständig durch! Beachten Sie unbedingt die allgemeinen Sicherheitshinweise und die Sicherheitssymbole mit Hinweisen im Text
- Diese Anleitung ist nach Abschluss der Montage an den Nutzer (Mieter, Eigentümer, Hausverwaltung usw.) weiterzugeben

Zeichen in dieser Anleitung:

Dieses Zeichen warnt Sie vor Verletzungsgefahren

Dieses Zeichen warnt Sie vor Verletzungsgefahren durch Elektrizität

Sicherheitshinweise

Vorsicht! Jede Montagearbeit am Lüftungsgerät darf nur bei abgetrennter Netzspannung erfolgen! Das Lüftungsgerät ist schutzisoliert nach Schutzklasse II, der Schutzleiteranschluß entfällt!

Achtung! Der elektrische Anschluss darf nur von autorisiertem Fachpersonal und nach gültiger VDE 0100 vorgenommen werden!

Achtung! Dieses Gerät darf nicht von Kindern und Personen bedient werden, (Filterwechsel / Reinigung) die aufgrund ihrer physischen, sensorischen oder geistigen Fähigkeiten oder ihrer Unerfahrenheit oder Unkenntnis nicht in der Lage sind, es sicher zu bedienen.

Bei Ventilatoren für Abluftbetrieb muss immer für eine funktionierende Nachströmung von Außenluft gesorgt werden

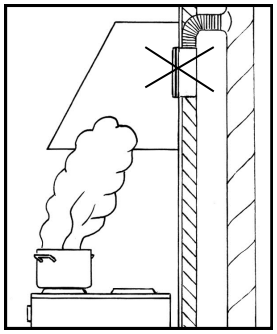

Lüftereinbau als Dunstabzugshaube nicht gestattet

Entsorgen

Entsorgen Sie die Verpackung sortenrein. Wenn Sie sich vom Lüftungsgerät trennen möchten, entsorgen Sie es zu den aktuellen Bestimmungen. Im Rahmen des Elektro-und Elektronikgesetzes (ElektroG) ist die kostenlose Rückgabe dieses Gerätes bei Ihrer kommunalen Sammelstelle gewährleistet.

Technische Daten DE

Elektrischer Anschluss

Spannungsversorgung: 12 VDC SELV
Schutzklasse: II
Schutzart: IP 20

Anschlussleistung: 28 W (Anlauf)
Leistungsaufnahme:

Kleine Stufe (15 m³/h)	0,6 W
Mittlere Stufe (30 m³/h)	1,3 W
Große Stufe (60 m³/h)	7,2 W

Versandeinheiten

Überprüfen Sie die Lieferung auf Vollständigkeit und einwandfreien Zustand

Montagerohr

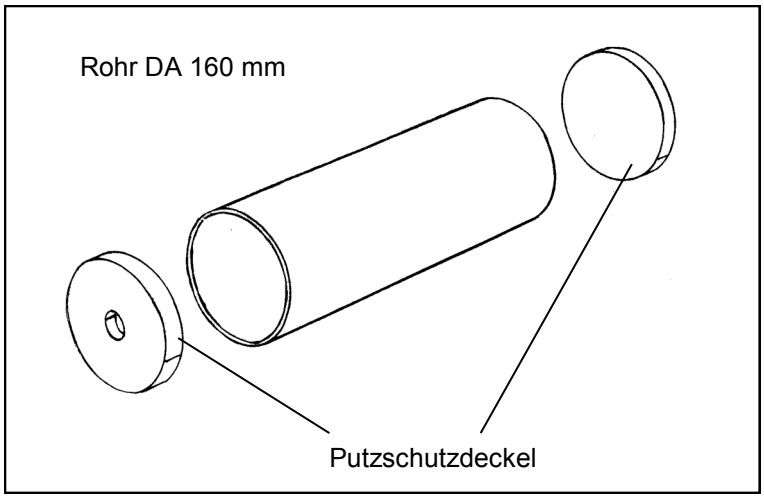

Außengitter

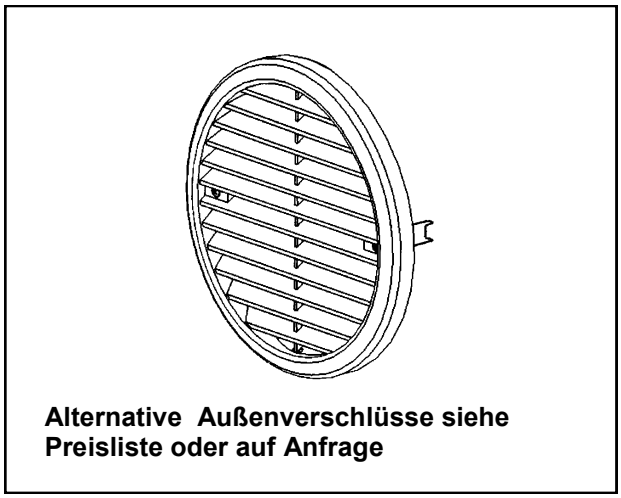

Alternative Außenverschlüsse siehe Preisliste oder auf Anfrage

RA 15-60 Einschub

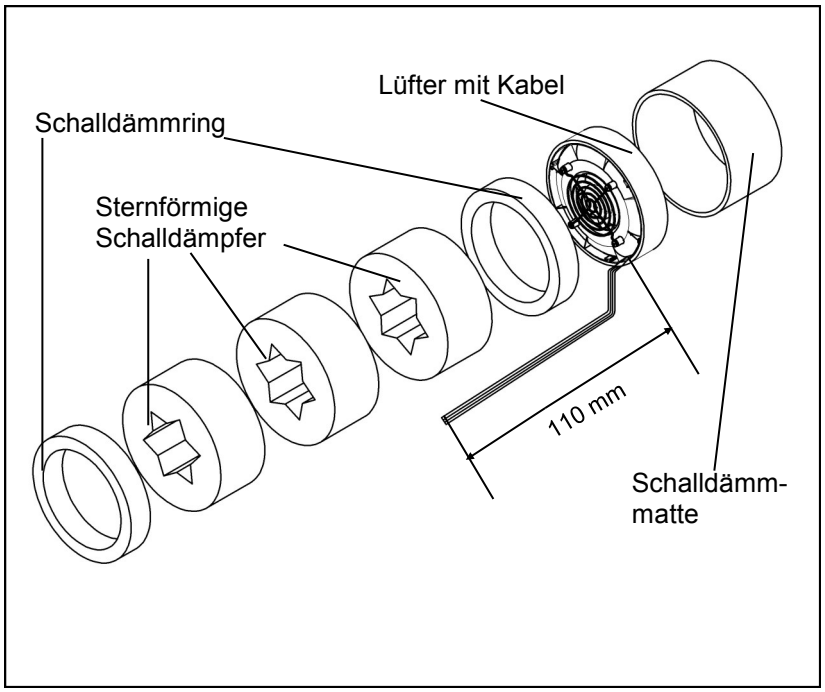

Innenraumblende

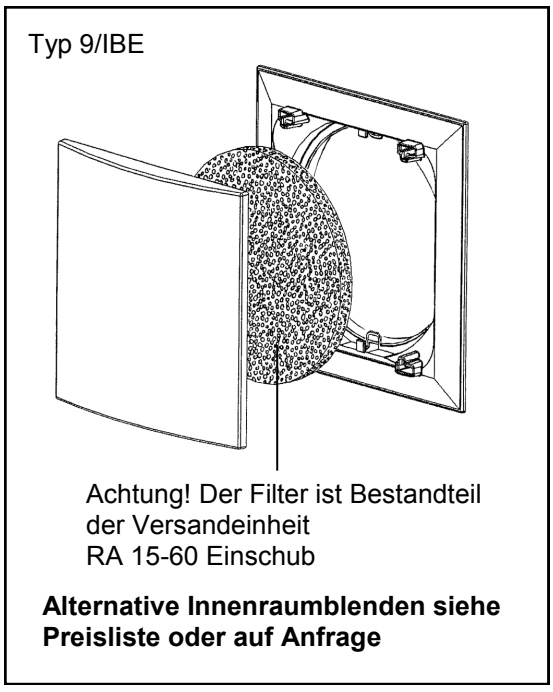

Alternative Innenraumblenden siehe Preisliste oder auf Anfrage

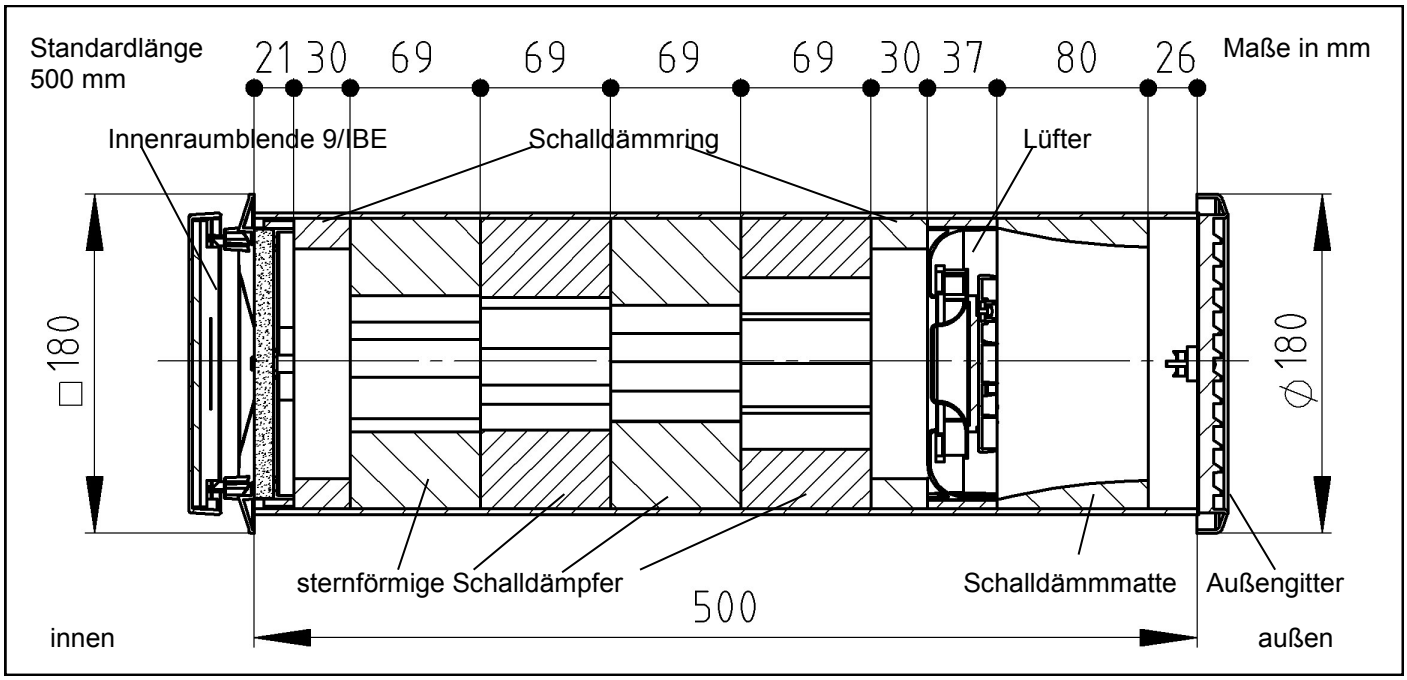

Weitere Einbaulängen: Beachten Sie dabei die unterschiedliche Anzahl der einzusetzenden sternförmigen Schalldämpfer! Die abgebildete Reihenfolge der Elemente im Rohr ist immer einzuhalten! Die Schalldämmmatte ist mit der dickeren Seite Richtung Außengitter einzusetzen! Kürzen Sie gegebenenfalls die Schalldämmmatte von außen.

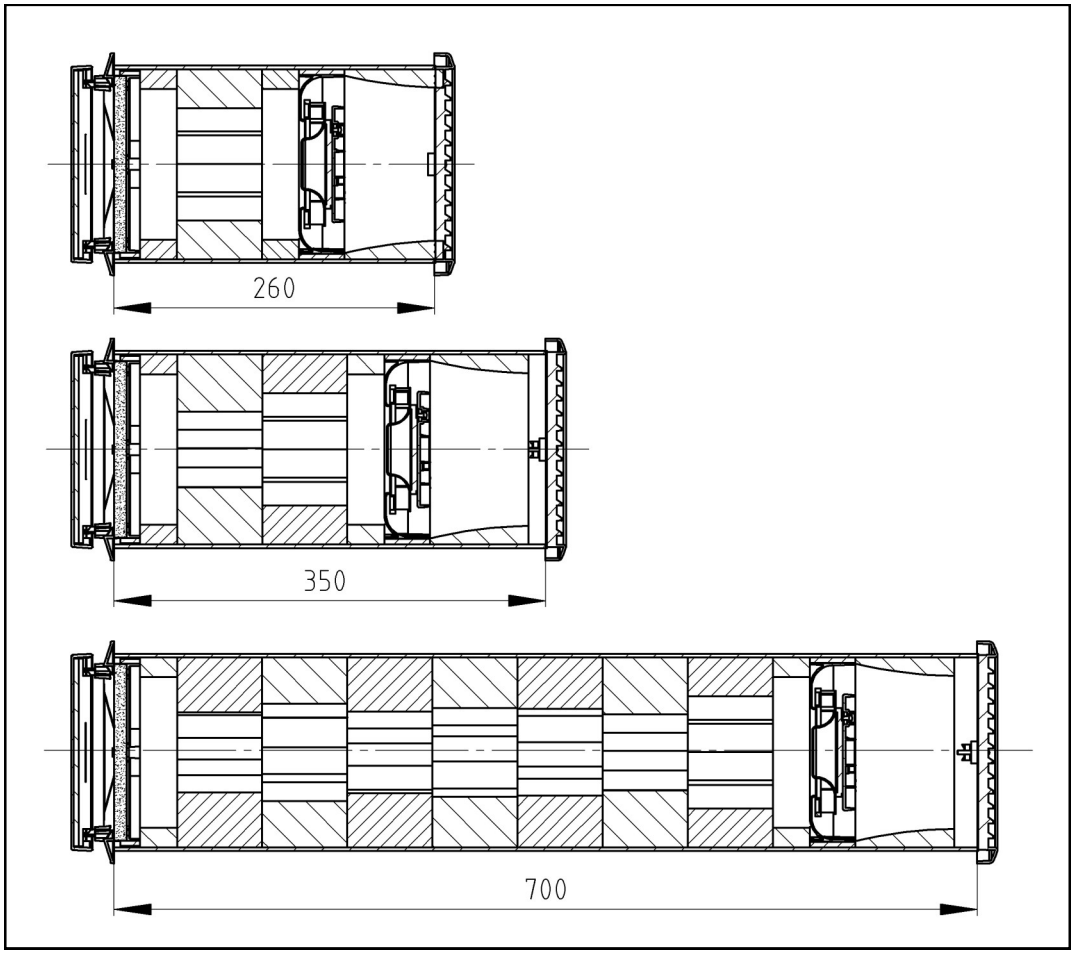

Schaffen Sie die Wandöffnungen für das Montagerohr (z.B. mittels Kernbohrung, Bohrkrone Ø162 mm). Kürzen Sie ggf. das Rohr auf die gewünschte Einbaulänge (min. 243 mm). Achten Sie dabei auf einen eventuellen beidseitigen Überstand des Rohres zur Überbrückung der Putzdicken (das Rohr muss nach dem Einputzen bündig mit dem Putz abschließen bzw. bei einzuputzenden Außengittern wand- bzw. dämmungsbündig sein). Setzen Sie das Rohr ein und dichten Sie es umlaufend ab.
(Montagekleber Best.-Nr 038 733).

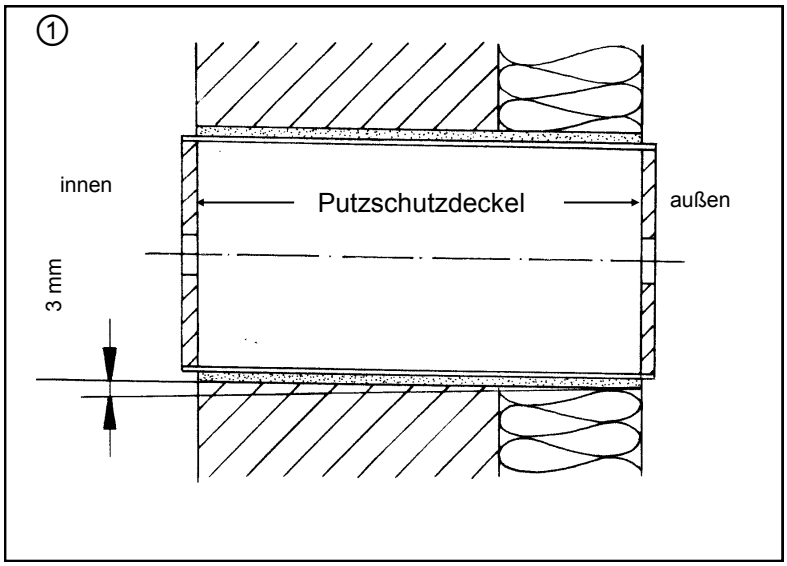

Bringen Sie den Innen und Außenputz an. Bei einzuputzendem Außenverschluss tauschen Sie vorher den Putzschutzdeckel außen gegen den Außenverschluss aus.

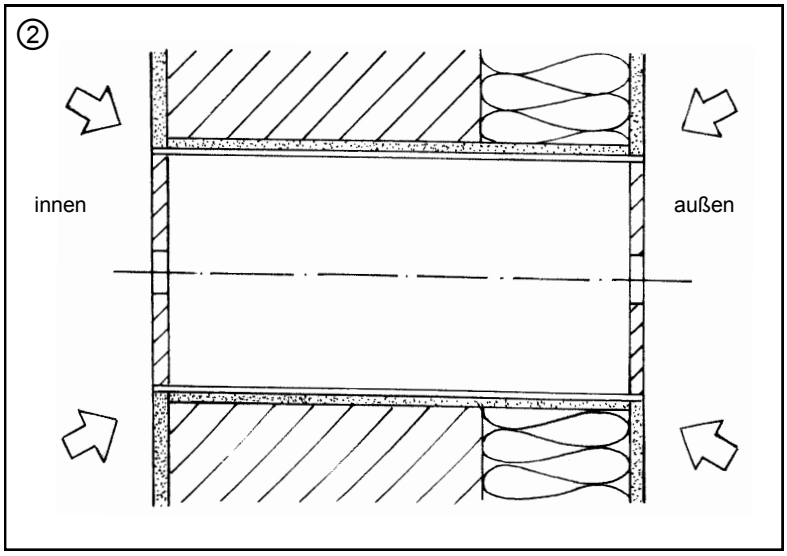

Nehmen Sie den Putzschutzdeckel außen ab. Montieren Sie das Außengitter mittels der integrierten Krallen (Schrauben festziehen).

Hinweis:
Die von Lunos angebotenen Außenabdeckungen aus Vollkunststoff bieten eine hohe Schlagregenfestigkeit und können in der Beanspruchungsgruppe III nach DIN 4108-3 (2014-11) eingesetzt werden. Metallische oder metallisch beschichtete Abdeckungen können in der Beanspruchungsgruppe I nach DIN 4108-3 (2014-11) eingesetzt werden.
Bei Gebäuden in windexponierten Lagen oder der Gefahr von Starkwinden und Regen auf die Außenabdeckungen sind ggf. weitere Wetterschutzmaßnahmen zu treffen.

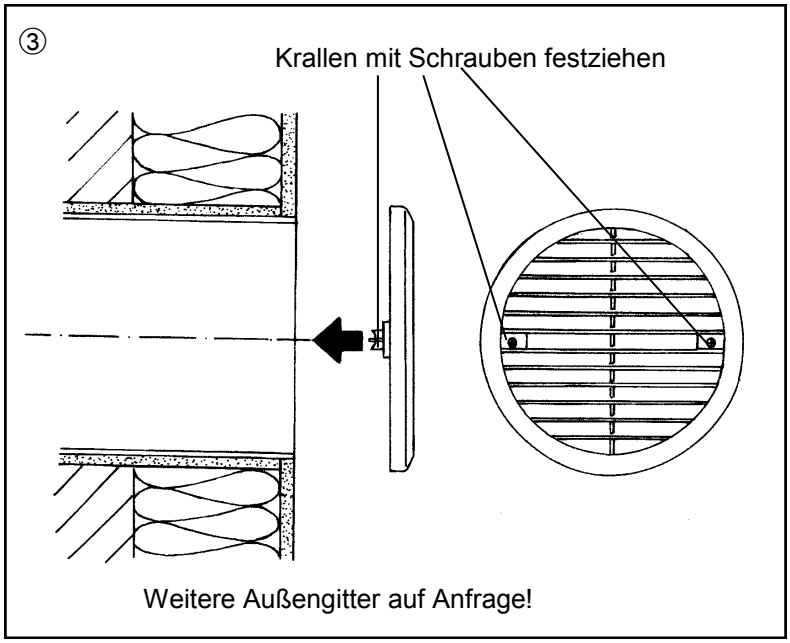

Sicherheitshinweise:

Vorsicht! Jede Montagearbeit am Lüftungsgerät darf nur bei allpolig abgetrennter Netzspannung erfolgen!
Machen Sie vor Anschluss des Lüftungsgerätes an die Netzspannung alle Anschlussleitungen spannungsfrei! (Abtrennung vom Netz mit mindestens 3 mm Kontaktöffnung, z.B. allpolig trennende elektr. Sicherung).
Jeder zu diesem Lüftungssystem gehörende Stromkreis muss mit einem Fehlerstromschutz (z.B. FI-Schalter) ausgestattet sein.

Elektrischer Anschluss nur durch Fachmann.

Zusätzliche Installationen und elektrische Bauelemente in diesem Lüftungssystem sind unzulässig.

Schlitzen Sie Kabelkanal und Rohr (2 cm tief).
Rohr nur vertikal oder horizontal schlitzen!
Legen Sie das Netzkabel in entsprechender Länge ins Rohr ein. Stellen Sie sicher, das je nach Länge des Montagerohrs das Netzkabel genügend lang ist um den Anschlußstecker des Motors zu erreichen.

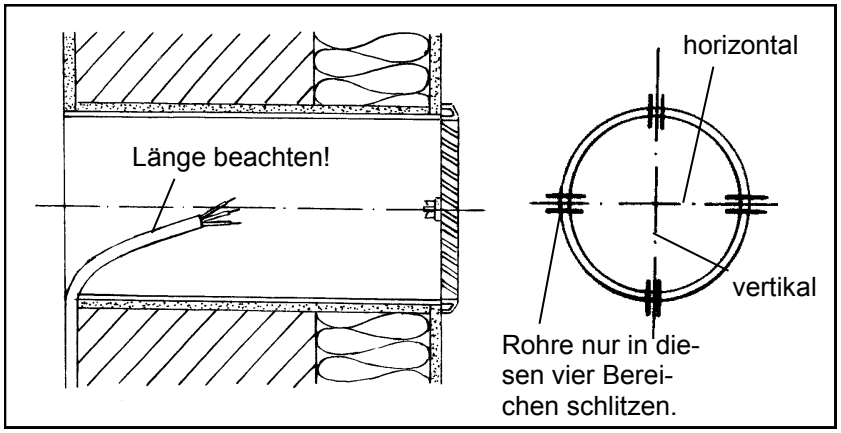

Manteln und isolieren Sie das Anschlusskabel ab.
Der Motor wird mit 12 V DC betrieben und über die Steuerleitung (lila) erfolgt die Einstellung der Luftvolumenstromstufen. Der Motor kann auch über verschiedene von LUNOS angebotene Steuerungen betrieben werden.
Allen Steuerungen liegen Einbauanleitungen mit Schaltbildern bei!
Montieren Sie das Netzkabel am Stecker. Fixieren Sie nach dem Zusammenstecken des Steckers die Verbindung durch Zusammenschrauben.
.

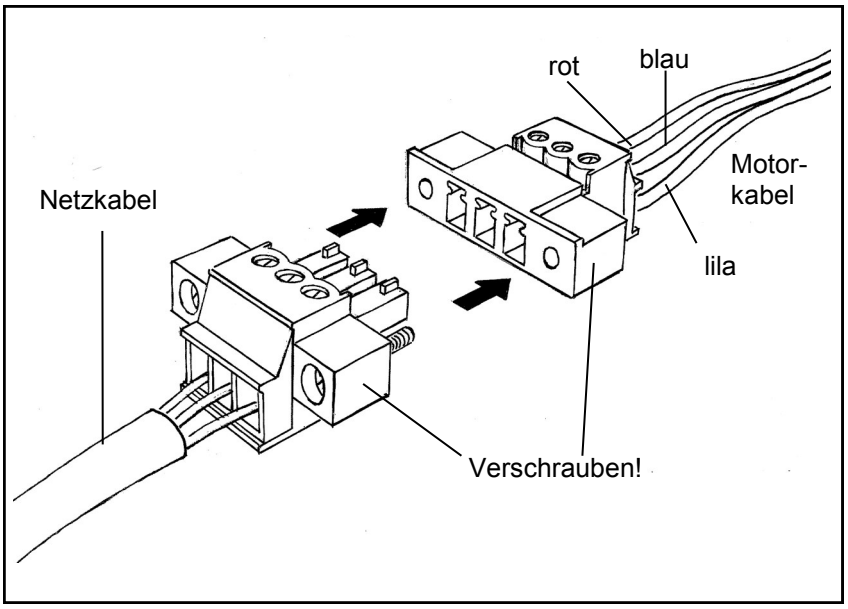

Setzen Sie den Schalldämmungen (ggf. zur besseren Positionierung des Netzanschlusskabels schlitzen) und die Motoreinheit ins Montagerohr ein.
Positionieren Sie das Netzkabel zwischen Schalldämpfern und Rohrwand liegend.

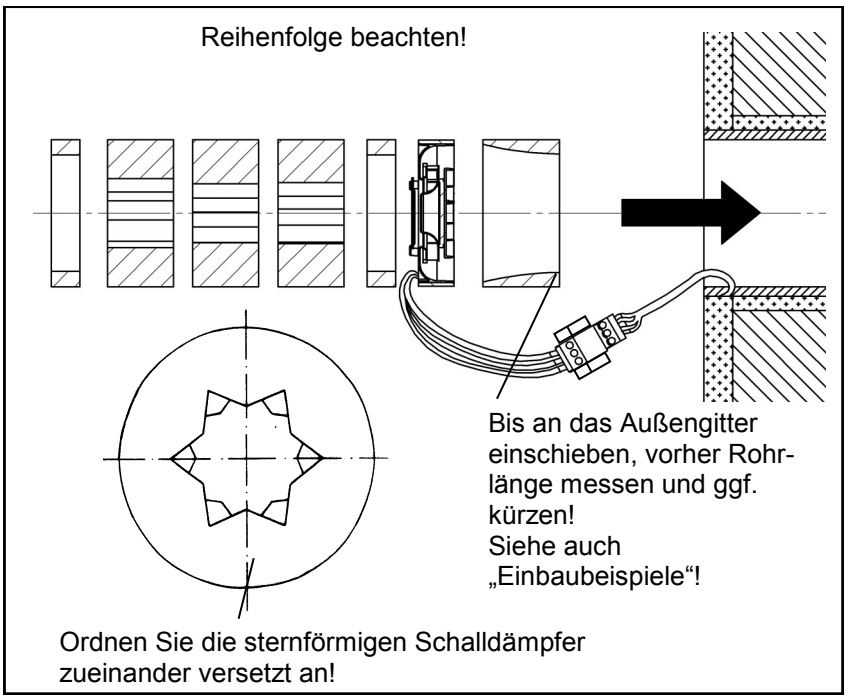

Innenverschluss mit Filter einstecken, Innenblende in Offenstellung einrasten.

Fertig.

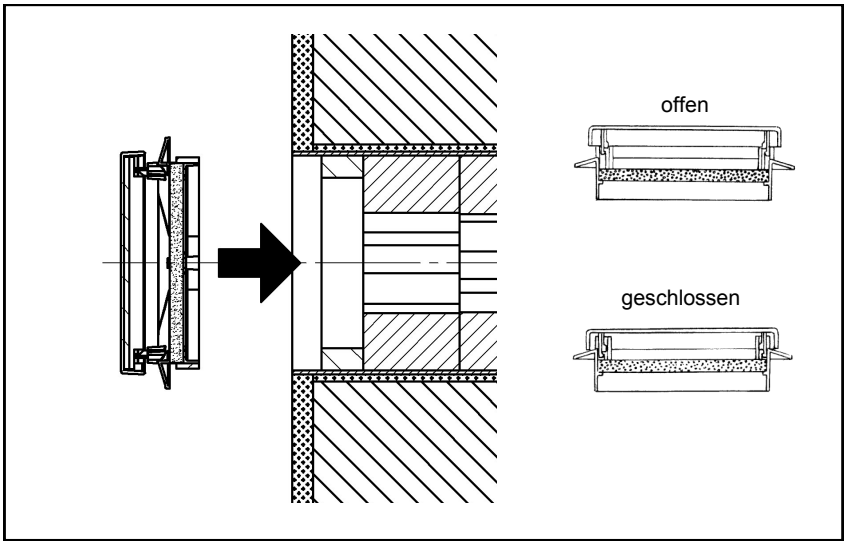

Ein verschmutzter Filter wird durch die Filterwechselanzeige signalisiert. In welcher Weise dies erfolgt, entnehmen Sie bitte der Beschreibung der von Ihnen verwendeten Steuerung. Deckel abnehmen, Filter entnehmen, neue oder gereinigte Filter einlegen (die Reinigung des Filters kann z.B. mit dem Geschirrspüler erfolgen), Deckel aufsetzen.
Die Lüftungsöffnungen dürfen nicht zugestellt oder verdeckt werden.

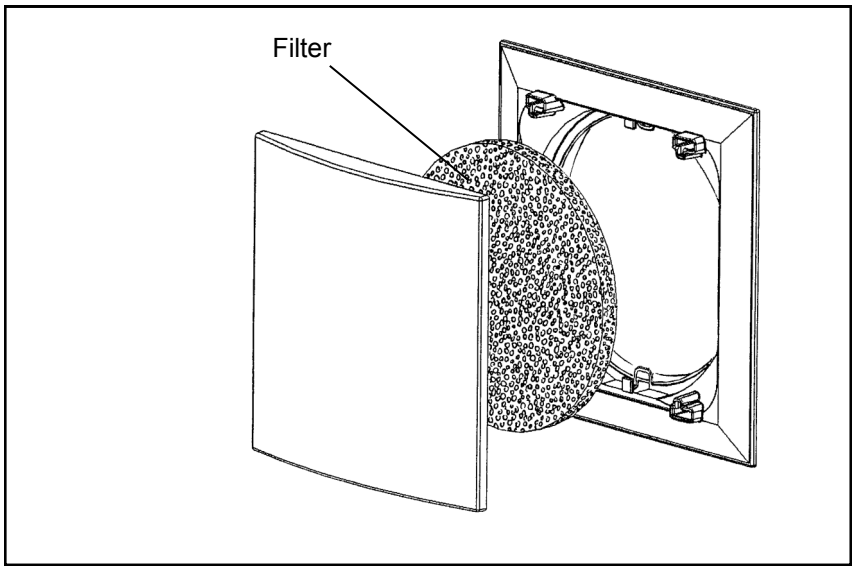

Bitte notieren Sie hier die von Ihnen durchgeführten Filterwechsel:

Filterwechsel-Datum	voraussichtlicher Filterwechsel	eingesetzter Filtertyp

Reinigung

Wischen Sie bei Bedarf Innenraumblende und Abdeckrahmen mit einem trockenen weichen Tuch ab. Filterwechsel und Reinigung dürfen nicht von Kindern und Personen durchgeführt werden, die aufgrund ihrer physischen, sensorischen oder geistigen Fähigkeiten oder ihrer Unerfahrenheit oder Unkenntnis nicht in der Lage sind, diese sicher durchzuführen.

Zusatz-/Austauschteile

Innenblende kpl. 9/IBE	Best.-Nr.: 039 851
Ersatzfilter 9/FIB3R 3er Pack	Best.-Nr.: 037 214
Außengitter:	
Typ 1/WE 180 weiß	Best.-Nr.: 039 852
Typ 1/RE 180 rotbraun	Best.-Nr.: 039 854
Typ 1/BE 180 besandet	Best.-Nr.: 039 917
Außengitter zum Einputzen auf Anfrage	

LUNOS Deutschland
LUNOS Lüftungstechnik GmbH
für Raumluftsysteme
Wilhelmstr. 31
13593 Berlin · Deutschland

Tel. +49 30 362 001-0
Fax +49 30 362 001-89
info@lunos.de
www.lunos.de

I DE Einbauanleitung
für den Radial-Rundkanallüfter
Typ RA 15-60

- Bitte an den Nutzer weiterleiten -

II EN Installation Manual
for the Radial Wall-Tube Fan
Type RA 15-60

- Please pass on to user -

Content: Page:

About this manual	10
Safety instructions, Disposal	10
Technical data, Shipping units	11
Installation examples	12
Assembly: Assembly tube	13
Assembly: Motor unit and electrical connection	14
Filter replacement, Cleaning	16
Additional parts and replacement parts	16

About this manual

Read this manual carefully and completely before assembly! Always observe the general safety instructions and the safety symbols with information in the text.
Hand out this manual to the user (tenants, proprietors, property management etc.) after completing assembly.

Symbols in this manual:

This sign warns you against risks of injury

This sign warns you against risks of injury from electricity

Safety instructions

Caution! Any assembly work to the ventilation device may only be carried out after disconnecting the supply voltage! The ventilation device is fitted with protective insulation according to Protection Class II; a protective conductor connection is not required!

Attention! The electrical connection may only be made by authorised qualified personnel and according to the applicable version of VDE 0100!

Attention! This device must not be operated by children and persons (filter replacement / cleaning) who are not able to operate the device safely due to their physical, sensory or mental abilities or their inexperience or lack of knowledge.

Fans for exhaust air operation must <u>at any time</u> be provided with a continued flow of outside air.

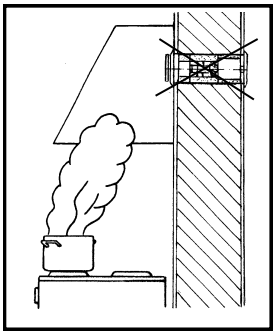

Fans must not be installed for usage as extractor hood.

Disposal

The packaging must be sorted before disposal. If you wish to dispose of the ventilation device, observe the currently applicable regulations. Pursuant to the German Electrical and Electronic Equipment Act (ElektroG) this device can be returned to your municipal collection point free of charge.

Technical data EN

Electrical connection

Supply voltage: 12 VDC SELV
Protection class: II
Protection type: IP 20

Connected load: 28 W (start-up)
Power consumption:

Low stage (15 m³/h)	0,6 W
Middle stage (30 m³/h)	1,3 W
High stage (60 m³/h)	7,2 W

Shipping units

Please check the delivery for completeness and mint condition

Assembly tube

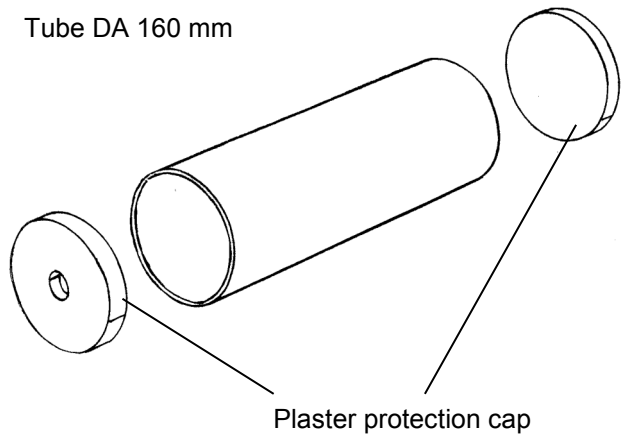

Outer grille

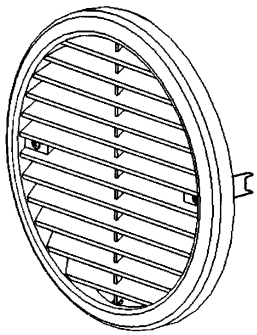

Alternative external closures see pricelist or available on request!

RA 15-60 Built-in device

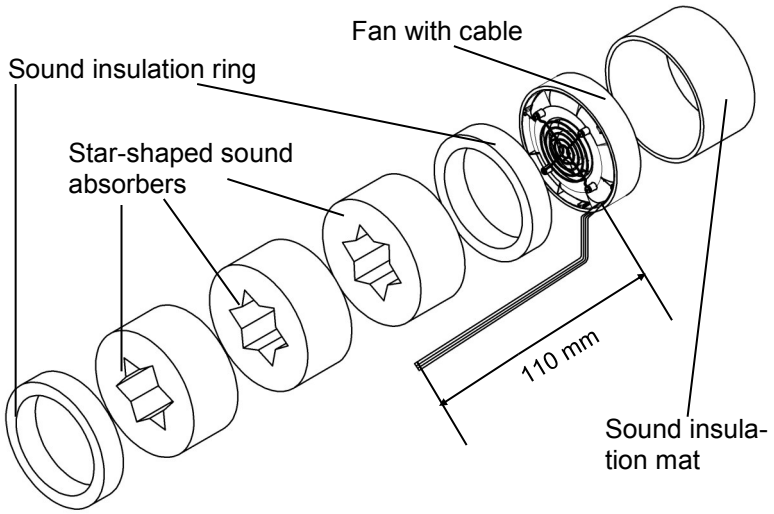

Inner screen

Type 9/IBE

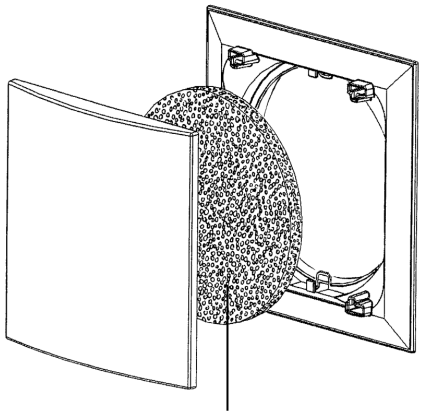

Attention! The filter is included in the shipping unit
RA 15-60 built-In device

Alternative inner screens see price-list or available on request

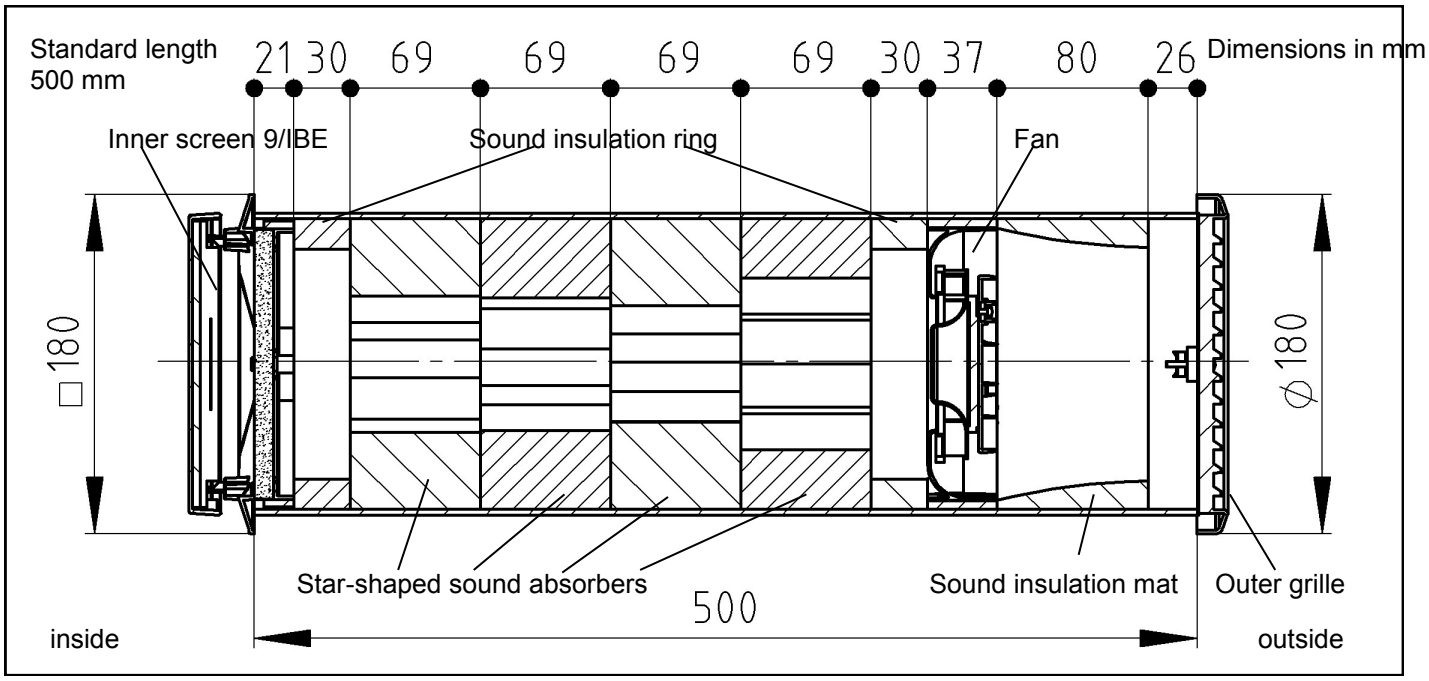

Other installation lengths: Please observe the differing number of star-shaped sound absorbers to be inserted!
The pictured order of the elements in the tube must always be observed!
The sound insulation mat must be inserted with the thicker side towards the outer grille! If necessary, shorten the sound insulation mat from the outside.

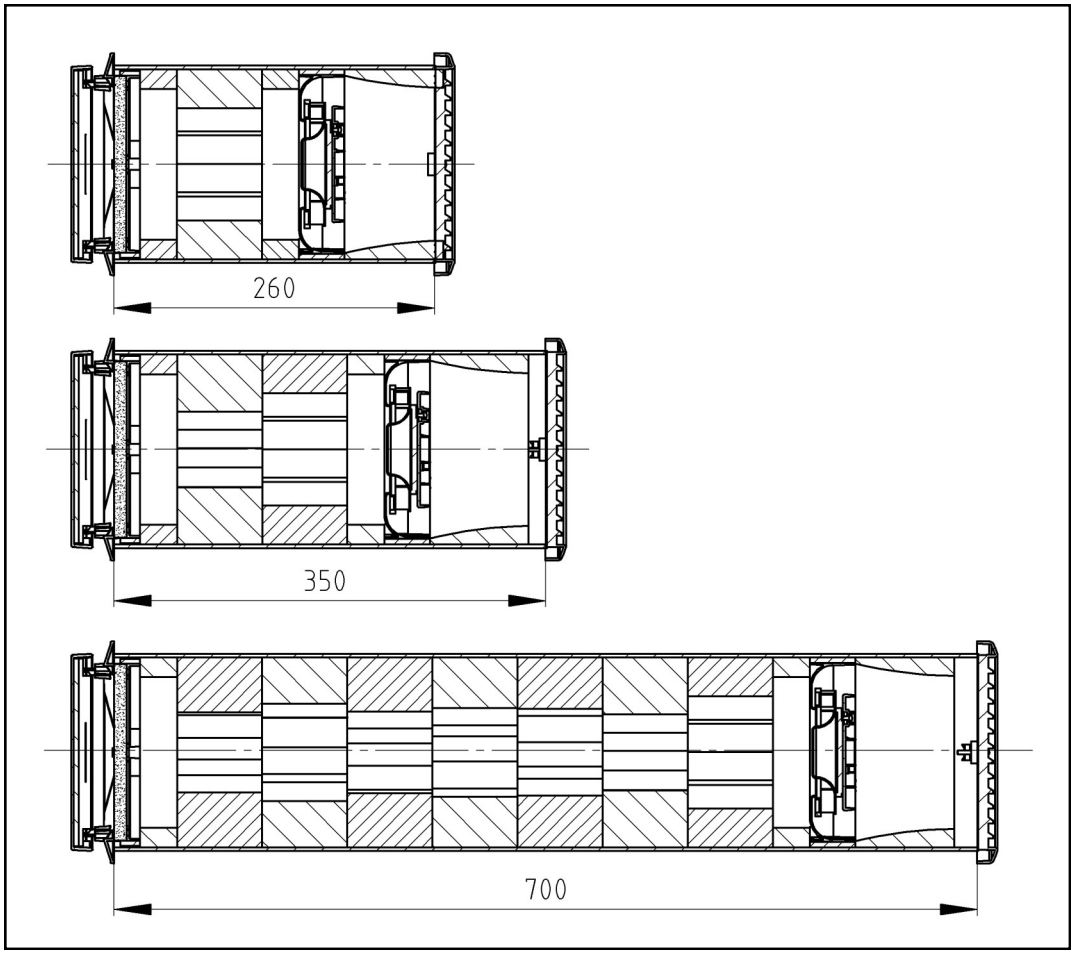

Prepare wall openings for the assembly tube (e.g. via core drilling, core bit Ø162 mm). If necessary, shorten the tube to the installation length required (min. 243 mm). In doing so, ensure the necessary excess length of the tube on both sides to bridge the plaster thickness (after plastering, the tube must be flush with the plaster or flush with the wall or insulation in the case of outer grilles to be plastered). Insert the tube and seal it all around (assembly adhesive Order No. 038 733).

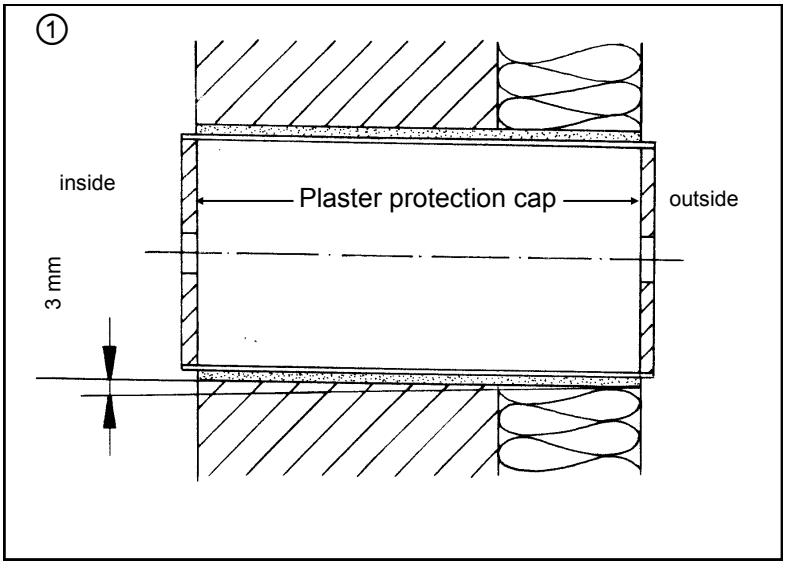

Apply the internal and external plaster. In the case of an external closure to be plastered, first replace the plaster protective cap outside with the external closure.

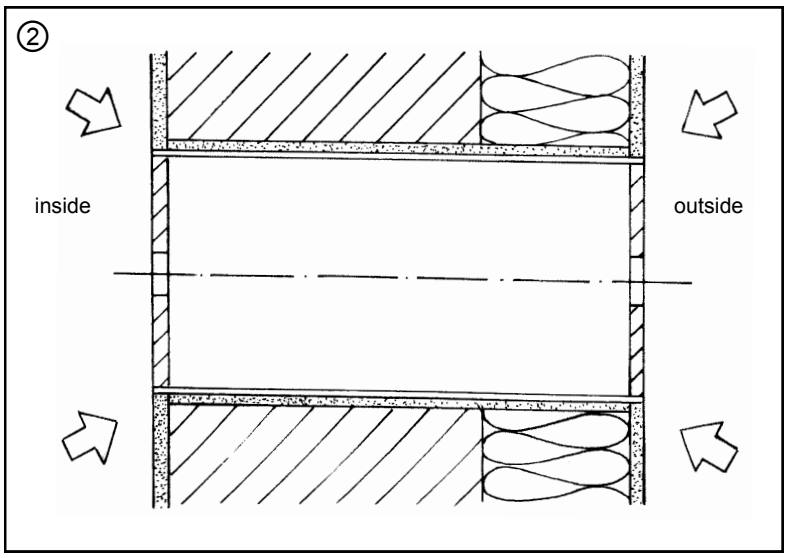

Remove the plaster protection cap outside. Mount the outer grille using the integrated claw fasteners (tighten the screws).

Note:
The solid plastic outer covers provided by LUNOS ensure high resistance to driving rain and can be used in Stress Group III pursuant to DIN 4108-3 (2014-11). Metal or metal-coated covers can be used in Stress Group I pursuant to DIN 4108-3 (2014-11).
In the case of buildings exposed to wind or the risk of strong winds and rain to the outer covers, further measures of weather protection may be required.

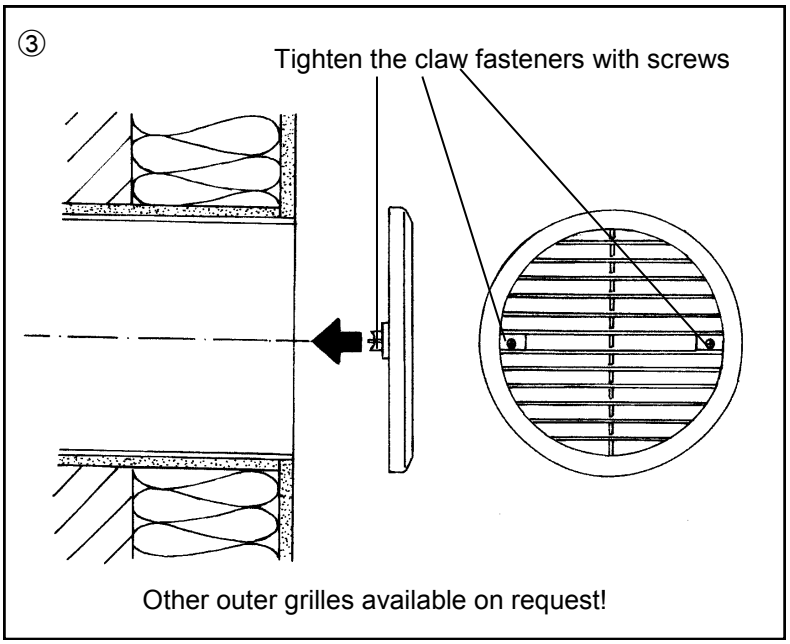

Safety Instructions:

Caution! Any assembly work to the ventilation device may only be carried out after disconnecting all poles of the supply voltage!
Make sure that the supply voltage of all connection lines is voltage-free (dead)! (Separation from the power supply with a minimum contact opening of 3 mm, e.g. electric fuse separating all poles).
Each electric circuit of this ventilation system must be fitted with a residual current protection (e.g. FI switch/ RCCB)!

Electrical connection only by a specialist!

Additional installations and electrical components in this ventilation system are not admissible!

Slit the cable duct and tube (2 cm deep). Only slit the tube vertically or horizontally! Insert the mains cable at an appropriate length into the tube. Depending on the length of the assembly tube, make sure that the mains cable is long enough to reach the connector plug of the motor!

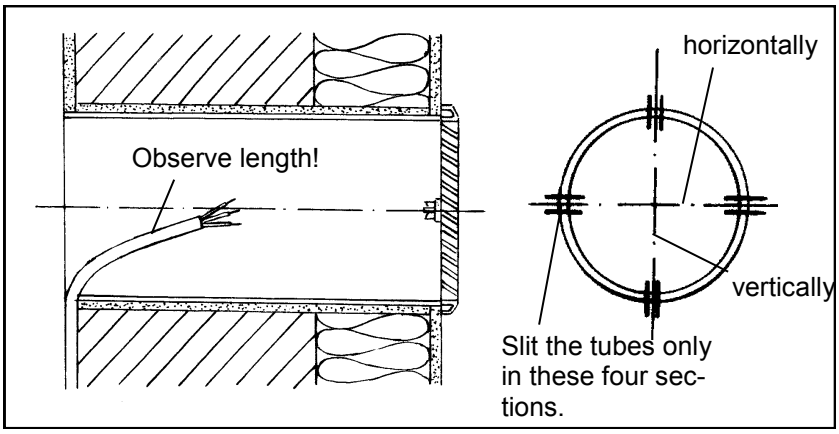

Strip and insulate the connection cable. The motor is operated with 12 V DC. The setting of the airflow levels is carried out via the control line (purple). The motor can also be operated via several controls supplied by LUNOS.
All controls are supplied with installation manuals including connection diagrams!
Mount the mains cable to the plug. After putting together the plug, fix the connection by screwing it together.

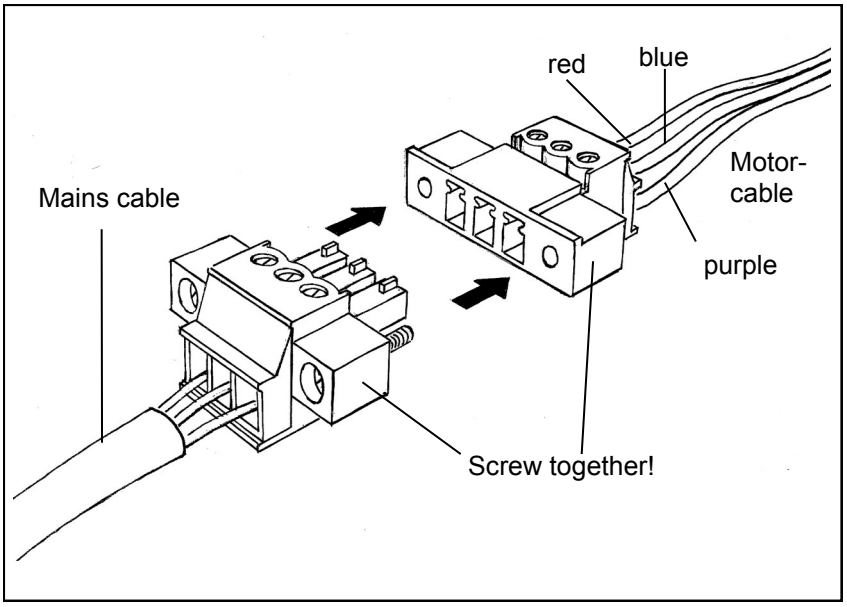

Insert the sound insulations (if necessary, slit for better postioning of the mains cable) and the motor unit into the assembly tube. Position the mains cable between the sound absorbers and the tube wall!

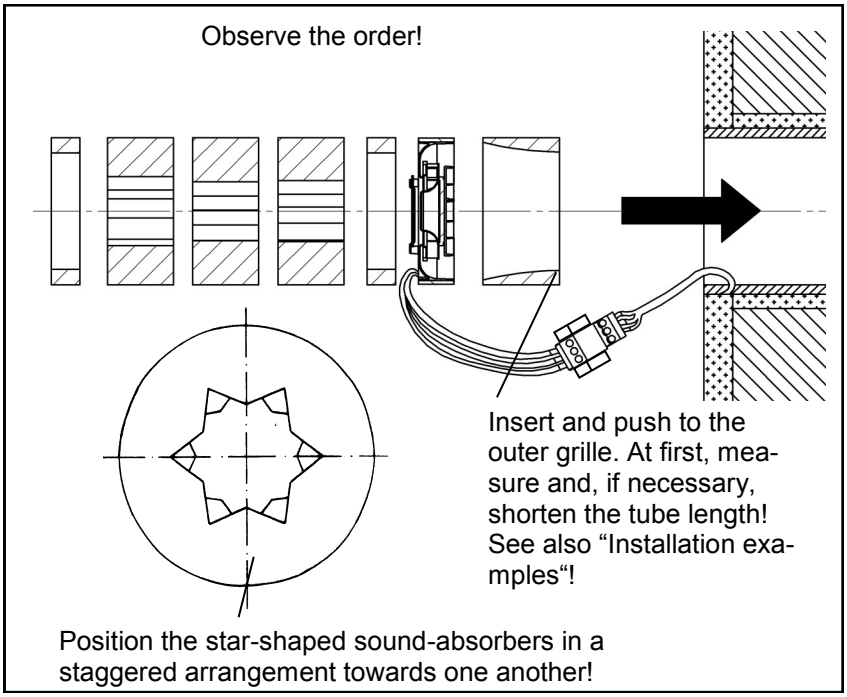

Insert the internal closure with filter. Snap the inner screen into place in open position! Done!

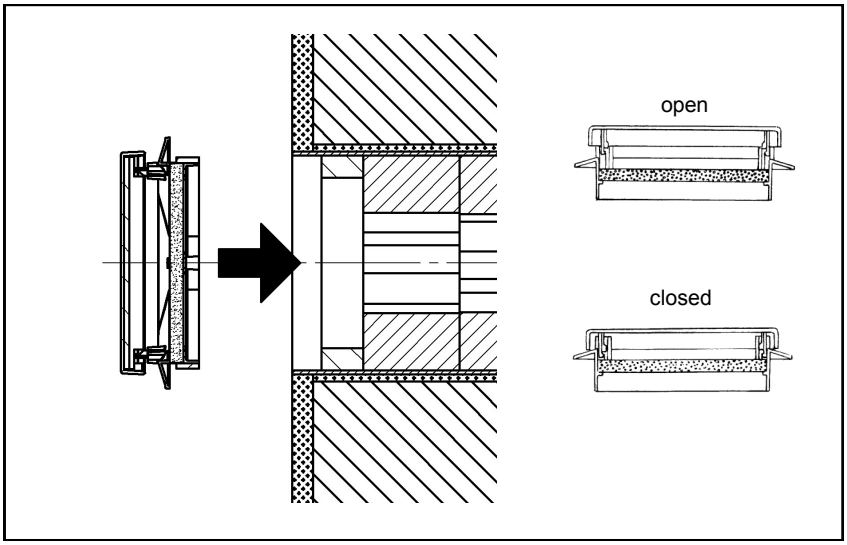

Filter replacement

EN

A dirty filter is signalled by the filter change indicator. For information on how this is done, please refer to the description of the control that you use. Remove cover, take filter out, insert new or cleaned filter (filters can be cleaned e.g. in a dishwasher), put cover back on. The ventilation openings must not be obstructed or covered.

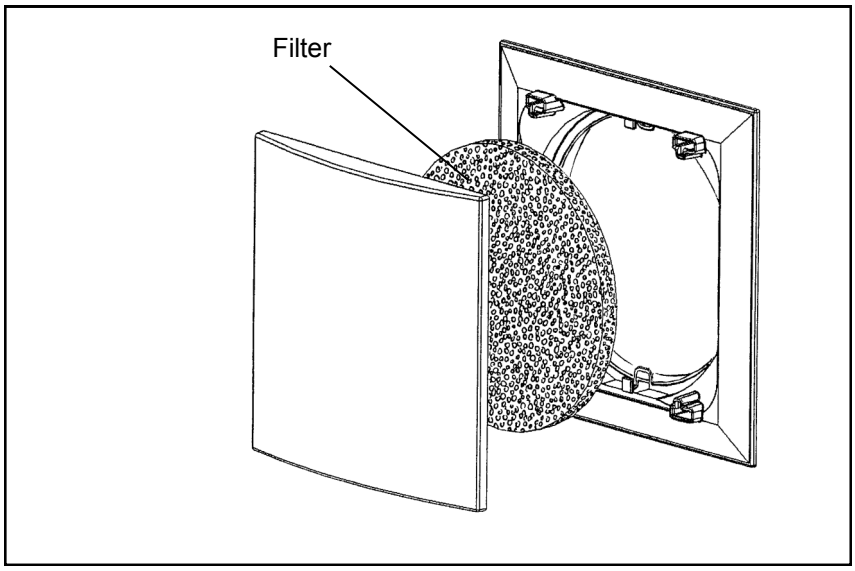

Please enter the filter changes you have carried out:

Filter replacement date	Expected filter replacement	Type of filter used

Cleaning

If necessary, wipe the inner screen and covering frame with a dry soft cloth.
Filter replacement and cleaning must not be carried out by children or by persons who are not able to operate the device safely due to their physical, sensory or mental abilities or their inexperience or lack of knowledge.

Additional parts and replacement parts

Inner screen compl. 9/IBE	Order No.: 039 851
Replacement filters 9/FIB3R three-pack	Order No.: 037 214
Outer grilles:	
Type 1/WE 180 white	Order No.: 039 852
Type 1/RE 180 red-brown	Order No.: 039 854
Type 1/BE 180 sanded	Order No.: 039 917

Outer grilles for plastering available on request

LUNOS Germany
LUNOS Lüftungstechnik GmbH
für Raumluftsysteme
Wilhelmstr. 31
13593 Berlin · Germany

Phone +49 30 362 001-0
Fax +49 30 362 001-89
info@lunos.de
www.lunos.de

E 97/06.16