ELR 12

Kurzinformation

Befestigungsmanschette

Artikelnummer	0092.0110

Technische Daten

Material	Stahlblech, verzinkt
Gewicht	0,2 kg
Geeignet für Nennweite	120 mm
Sortiment	C
EAN	4012799921103

Maße [mm]

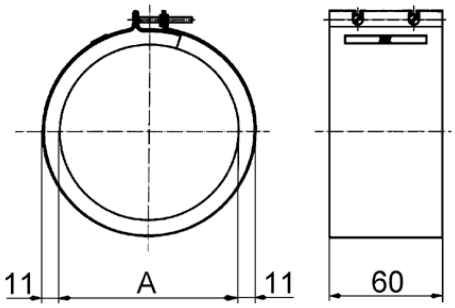

Darstellung im eingebauten Zustand, Lieferung erfolgt in gestreckter Form

A
125