ELPA 9 | Artikel-Nr.: 0090001

Funktionsbeschreibung

- Treppenlicht-Zeitschalter, elektromechanisch
- 3-Leiter Anschlusssystem und Bodenbeleuchtung, jedoch ohne Nachschaltung (für Neuanlagen nicht mehr erlaubt)
- Klemmenbelegung wie ELPA 8
- Kein Ruhestromverbrauch
- Kippschalter für Dauerlicht
- Höchste Zuverlässigkeit durch Synchronmotor-Antrieb
- Einfachste Zeiteinstellung und direktes Ablesen der Verzögerungszeit auf einer Absolutskala
- Präzisions-Mechanik und dadurch exakte Schaltdauer
- Sehr hohe Stör-Unempfindlichkeit

Technische Daten

Betriebsspannung	230 V AC
Frequenz	50 Hz
Breite	1 TE
Montageart	DIN-Schiene
Stand-by Leistung	0 W
Glimmlampenlast	50 mA
Einstellbereich Zeit	1 – 7 min
Anschlussart	3-Leiter
3/4 Leiter	Nur 3-Leiter
Nachschaltbar	Nein
Kontaktart	Schließer
Öffnungsweite	> 3 mm
Schaltausgang	Nicht potenzialfrei (230 V)
Glüh-/Halogenlampenlast	2300 W
Leuchtstofflampenlast (VVG) Duoschaltung	2300 VA
Leuchtstofflampenlast (VVG) parallelkompensiert	1300 VA 70 µF
Energiesparlampen	9 x 7 W, 6 x 11 W, 5 x 15 W, 5 x 20 W
Leuchtstofflampenlast (EVG)	300 VA
Leuchtstofflampenlast (VVG) reihenkompensiert	2300 VA
Leuchtstofflampenlast (VVG) nicht kompensiert	2300 VA
Schaltleistung	6 AX (bei 230 V AC, cos φ = 0,3), 16 A (bei 230 V AC, cos φ = 1)
Schalter für Dauerlicht	Kippschalter
Gehäuse- und Isolationsmaterial	Hochtemperaturbeständige, selbsterlöschende Thermoplaste
Umgebungstemperatur	-10 °C … +50 °C
Schutzklasse	II

Schutzart	IP 20

Anschlussbilder

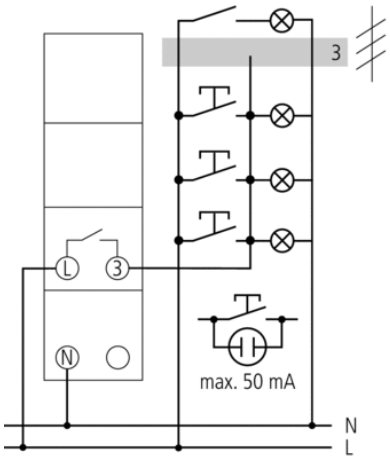

Maßbilder

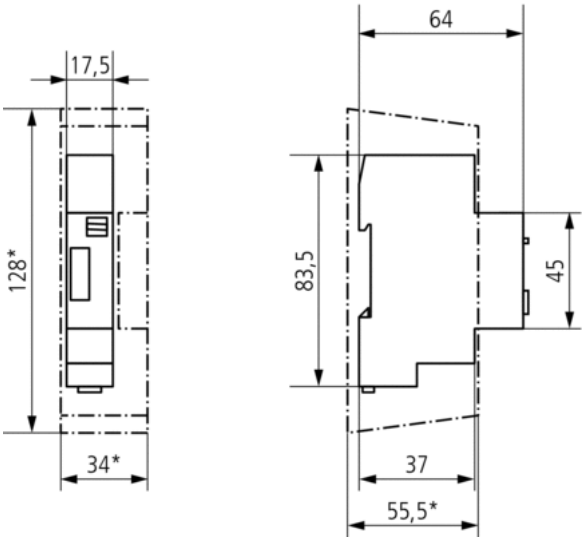

Zubehör

Wandmontage-Set 17,5 mm

- Artikel-Nr.: 9070065
  Details ▸ www.theben.de

Fronttafel-Einbauset

- Artikel-Nr.: 9070001
  Details ▸ www.theben.de