ELPA 3 Artikel-Nr.: 0030002

Funktionsbeschreibung

- Treppenlicht-Zeitschalter, elektronisch
- Zusätzlicher Multispannungseingang galvanisch getrennt für AC/DC 8...240 V, z.B. für Sprechanlagen
- Sofort nachschaltbar
- Kippschalter für Dauerlicht
- Klemmenbelegung wie ELPA 8
- Hohe Ganggenauigkeit
- Tastereingang mit elektronischem Überlastschutz
- Automatische 3- oder 4-Leitererkennung (4-Leiter mit Anschluss für Bodenbeleuchtung, 3-Leiter für Neuanlagen nicht mehr erlaubt)

Technische Daten

Betriebsspannung	220 – 240 V AC
Frequenz	50 – 60 Hz
Breite	1 TE
Montageart	DIN-Schiene
Stand-by Leistung	0,7 W
Glimmlampenlast	150 mA
Einstellbereich Zeit	0,5 – 20 min
Anschlussart	3-/4-Leiter
3/4 Leiter	Automatisch
Nachschaltbar	Sofort
Einschaltdauer in Prozent	100
Kontaktart	Schließer
Öffnungsweite	< 3 mm (µ)
Schaltausgang	Nicht potenzialfrei (230 V)
Glüh-/Halogenlampenlast	2300 W
Leuchtstofflampenlast (VVG) Duoschaltung	2300 VA
Leuchtstofflampenlast (VVG) parallelkompensiert	400 VA 42 µF
Energiesparlampen	9 x 7 W, 7 x 11 W, 7 x 15 W, 7 x 20 W, 7 x 23 W
Leuchtstofflampenlast (EVG)	300 VA
Leuchtstofflampenlast (VVG) reihenkompensiert	2300 VA
Leuchtstofflampenlast (VVG) nicht kompensiert	2300 VA
Schaltleistung	10 AX (bei 230 V AC, cos φ = 0,3), 16 A (bei 230 V AC, cos φ = 1)
Schalter für Dauerlicht	Schiebeschalter
Prüfzeichen	VDE
Gehäuse- und Isolationsmaterial	Hochtemperaturbeständige, selbsterlöschende Thermoplaste

Umgebungstemperatur	-25 °C … +50 °C
Schutzklasse	II
Schutzart	IP 20

Anschlussbilder

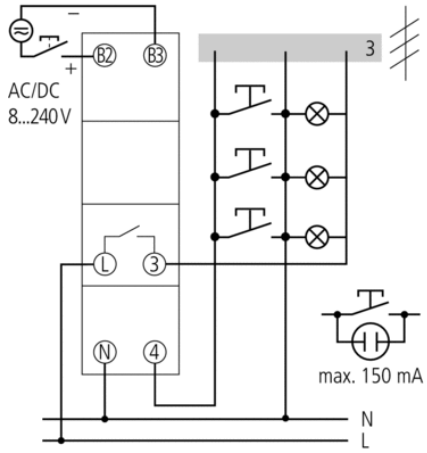

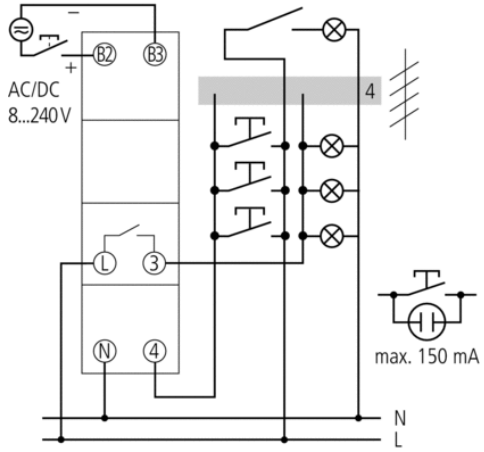

Maßbilder

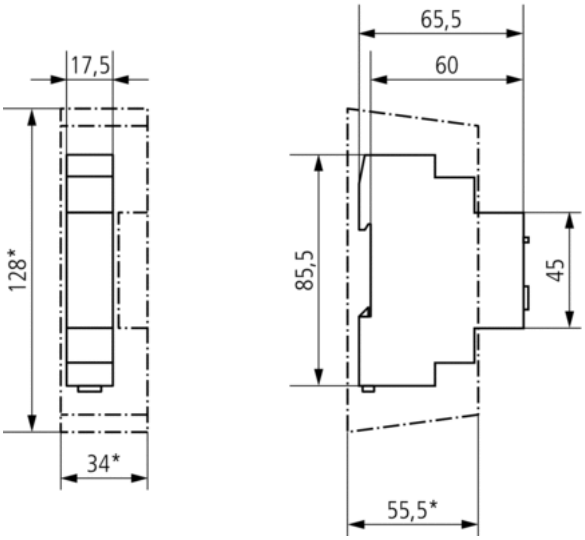

Zubehör

Wandmontage-Set 17,5 mm

- Artikel-Nr.: 9070065
  Details ▸ www.theben.de

Fronttafel-Einbauset

- Artikel-Nr.: 9070001
  Details ▸ www.theben.de