RAMSES 705 Artikel-Nr.: 7050001

Funktionsbeschreibung

- Raumtemperaturregler mit thermischer Rückführung
- Schalter für Heizung EIN/AUS
- Geeignet für alle Heizungsarten, z.B. Gas-, Wasser-, Elektroheizung mit Zentral-/Einzelraumregelung
- Einstellregler mit mechanischer Einstellbegrenzung oder Feststellung

Technische Daten

Betriebsspannung	230 – 240 V AC
Frequenz	50 – 60 Hz
Kontaktart	Öffner
Schaltleistung	10 A (bei 230 V AC, cos φ = 1), 4 A (bei 230 V AC, cos φ = 0,6), ,
Einstellbereich Temperatur	+5 °C … +30 °C
Funktionsart	Mechanisch
Heizen/Kühlen umschaltbar	–
Regelgenauigkeit	ca. 1 K, thermische Rückführung
Prüfzeichen	VDE
Farbe	Reinweiß (ähnlich RAL 9010)
Montageart	Wandaufbau
Schutzart	IP 30
Schutzklasse	II nach EN 60 730-1

Anschlussbilder

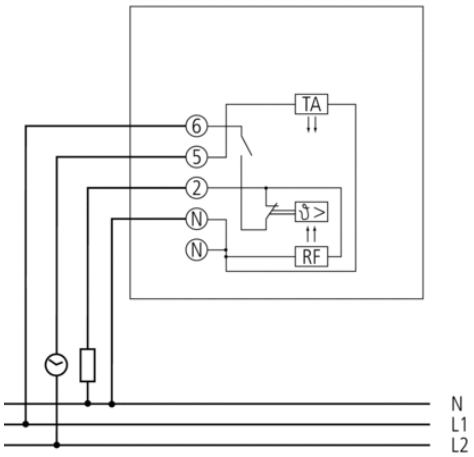

Maßbilder

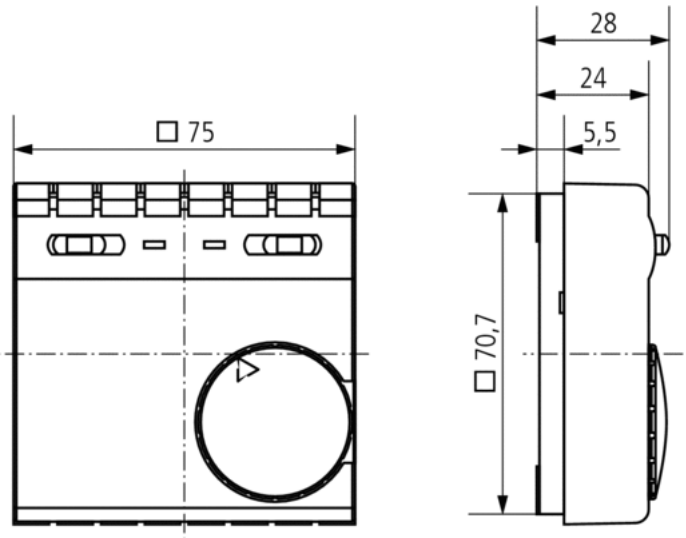

Zubehör

Stellantrieb ALPHA 4 230 V

- Artikel-Nr.: 9070438
  Details ▸ www.theben.de

Adapterplatte RAMSES 70x
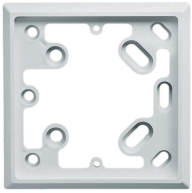
- Artikel-Nr.: 9070480
  Details ▸ www.theben.de