Originalgröße

**Standardprogramm**

**Eckradius** Rahmen R 3,1

**Zulässige Umgebungstemperatur im Betrieb**
konventionelle Geräte: -15 °C ... +60 °C
elektronische Geräte: -15 °C ... +45 °C
(Ab +25 °C bei Dimmern Leistung gemäß Bedienungsanleitung mindern.)
KNX-Geräte: +5 °C ... +25 °C

**Material AS 500**
Duroplast/Thermoplast

**Material AS 500 antibakteriell**
antibakterielles Duroplast

**Schutzart**
IP 44 – gekennzeichnete Artikel in Verbindung mit Dichtungsflansch 551 WU

**Farben**

| | |
|---|---|
| weiß | ähnlich RAL 1013 |
| alpinweiß | ähnlich RAL 9010 |

Ausgewählte Artikel auch in den Farben

| | |
|---|---|
| blau | ähnlich RAL 5013 |
| grün | ähnlich RAL 6029 |
| orange | ähnlich RAL 2004 |
| rot | ähnlich RAL 3003 |
| schwarz | ähnlich RAL 9005 |

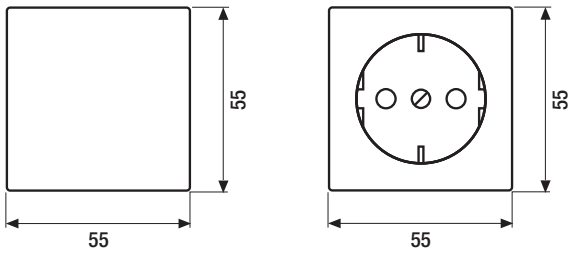


**Rahmenmaße**

| | |
|---|---|
| 1fach | 80,5 mm x 80,5 mm |
| 2fach | 151,5 mm x 80,5 mm |
| 3fach | 222,5 mm x 80,5 mm |
| 4fach | 293,5 mm x 80,5 mm |
| 5fach | 364,5 mm x 80,5 mm |
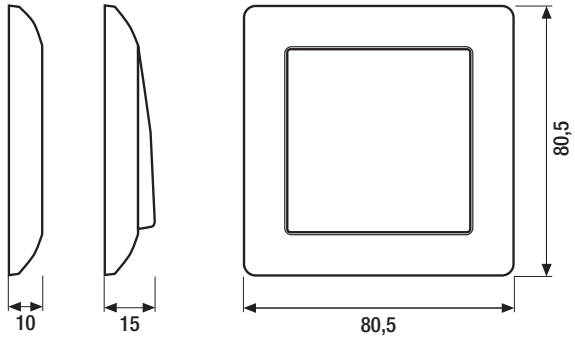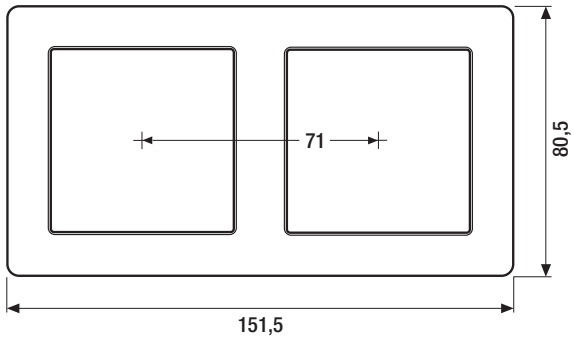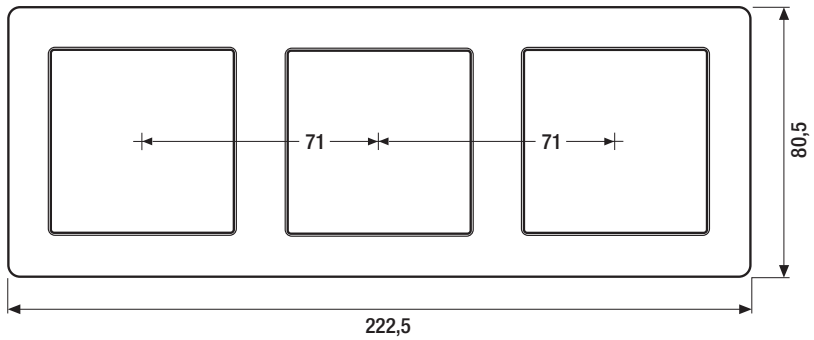
Die Rahmen sind waagerecht und senkrecht zu installieren.