MENNEKES®
Plugs for the world

AMTRON® Light 22 C2 - Bestellnr. 1341202

- Gehäuse aus AMELAN®
- Gehäuseoberteil silber RAL 9006, Designblende und Unterteil schwarz RAL 9005
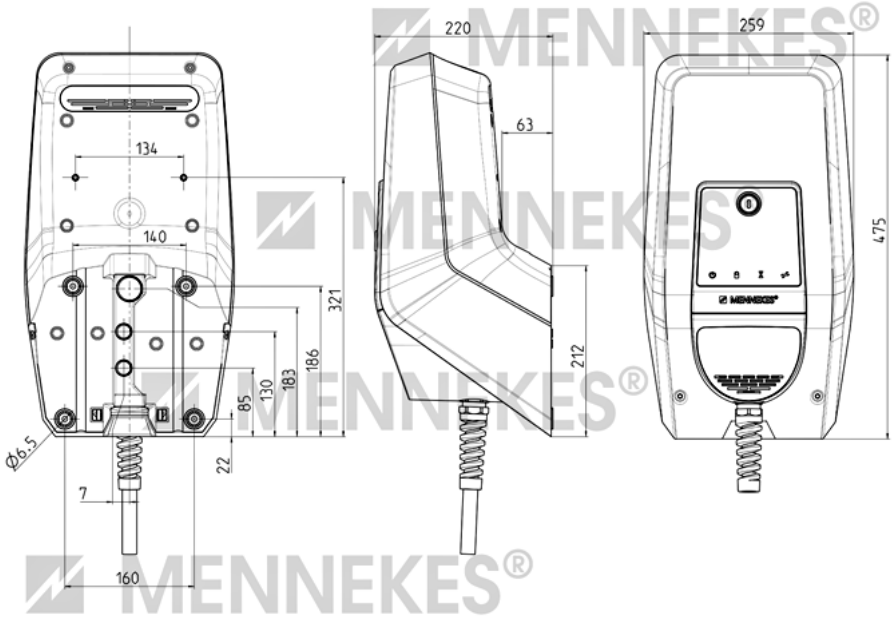
Technische Informationen	
Ladeanschluss	Ladekupplung Typ 2 bis 22 kW (dreiphasig) mit 5 m Leitungslänge
Personenschutz	FI-Schalter 40 A, 4 p, Typ B (allstromsensitiv)
Absicherung	LS-Schalter 32 A, C, 3 p; Lastschütz 40 A, 4 p
Benutzerführung	Multifunktionstaster LED-Statusanzeige
Energiezähler	ohne Energiezähler, mit Systemüberwachung für FI, LS, Schütz und Phasenausfall
Kommunikation mit dem Fahrzeug	MENNEKES CPX-Box
Vorsicherung max.	63 A
InA	32 A
RDF	1
Klemmen für Energieanschluss	5 x 10 mm², Zuleitung von oben, unten und rückseitig anschließbar
Schutzart	IP 44
Bestellnr.	1341202