AEG
HAUSTECHNIK

Huz 5 ÖKO Comfort
Hoz 5 Comfort

Warmwasserspeicher, offen
Gebrauchs- und Montageanweisung 2

Water heater, open vented
Installation and operating instructions 10

Ballon d'eau chaude sanitaire, écoulement libre
Notice de montage et d'utilisation 16

Warmwaterboiler, open
Gebruiks- en installatievoorschriften 22

Инструкция по монтажу и эксплуатации
Открытый (безнапорный) накопительный водонагреватель 28

AUS ERFAHRUNG GUT

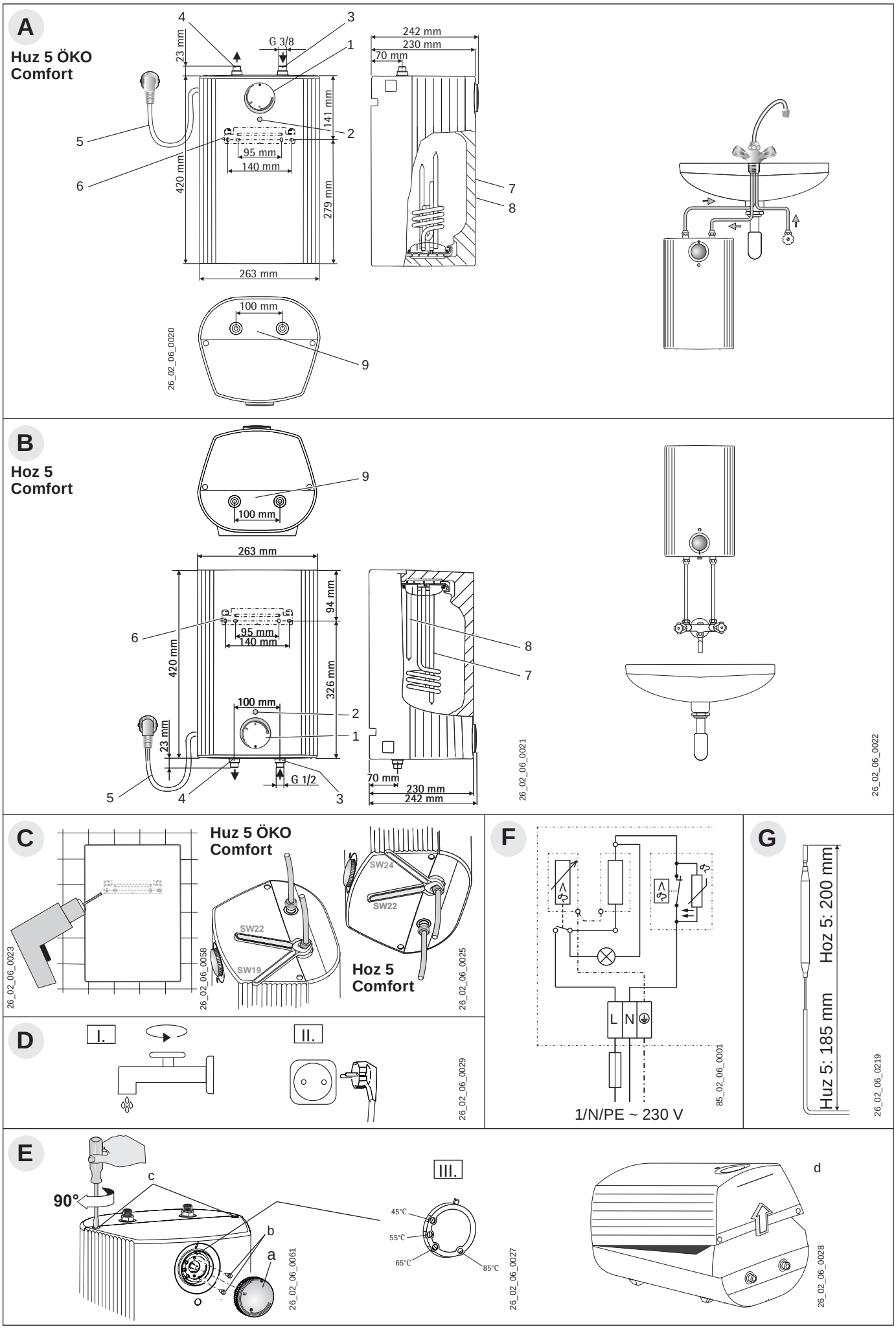
A
Huz 5 ÖKO Comfort
23 mm
G 3/8
242 mm
230 mm
70 mm
141 mm
95 mm
140 mm
420 mm
279 mm
263 mm
100 mm
26_02_06_0020
B
Hoz 5 Comfort
100 mm
263 mm
94 mm
95 mm
140 mm
420 mm
326 mm
100 mm
23 mm
G 1/2
70 mm
230 mm
242 mm
26_02_06_0021
26_02_06_0022
C
Huz 5 ÖKO Comfort
SW24
SW22
SW22
SW19
Hoz 5 Comfort
26_02_06_0023
26_02_06_0058
26_02_06_0025
F
L N
1/N/PE ~ 230 V
85_02_06_0001
G
Huz 5: 200 mm
Huz 5: 185 mm
26_02_06_0219
D
I.
II.
26_02_06_0029
E
90°
c
b
a
III.
45°C
55°C
65°C
85°C
d
26_02_06_0061
26_02_06_0027
26_02_06_0028

BEDIENUNG
1. Gebrauchsanweisung 3
INSTALLATION
2. Montageanweisung 5
3. Störungsbeseitigung 6
KUNDENDIENST UND GARANTIE
UMWELT UND RECYCLING

BEDIENUNG

1. Gebrauchsanweisung

1.1 Gerätebeschreibung

Der offene (drucklose) Warmwasserspeicher hält ständig den Wasserinhalt mit der vorgewählten Temperatur bereit.

VORSICHT
Beim Aufheizen tropft das Ausdehnungswasser durch die Entnahmearmatur.
Es dürfen nur Armaturen für offene (drucklose) Warmwasserspeicher installiert werden.

Wir empfehlen die Armaturen von AEG-Haustechnik: Best.-Nr. siehe 1.7 „Sonderzubehör“.

Huz 5 ÖKO Comfort:

Die „ThermoStop“ - Funktion (thermische Trennung) verhindert eine Erwärmung der Temperierarmatur im Stand-by-Betrieb.

1.2 Das Wichtigste in Kürze

» Gewünschte Warmwasserauslauftemperatur am Temperatur-Wählknopf (1) einstellen.

» Gerät heizt, wenn Anzeige (2) leuchtet.

Huz 5 ÖKO Comfort

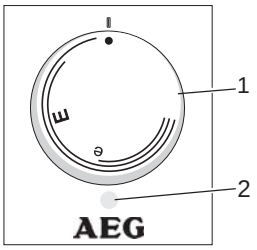

C26_02_06_1 019

Hoz 5 Comfort

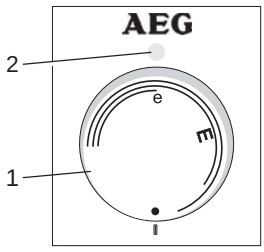

1.3 Bedienung

Temperaturwahlstellung

• = kalt. Bei dieser Einstellung ist der Speicher vor Frost geschützt, nicht jedoch Armatur und Wasserleitung.

E = ca. 40 °C

e = ca. 60 °C, empfohlene Energiesparstellung, geringe Wassersteinbildung.

Hinweis:

Auf Wunsch kann der Fachmann eine Temperatur-Begrenzung am Gerät vornehmen (siehe 2.8 „Erstinbetriebnahme“), so dass die Temperatur stufenlos bis zur Temperatur-Begrenzung einstellbar ist.

Aufheizzeit:

Wird der gesamte Speicherinhalt entnommen, verläuft die Aufheizzeit gemäß Diagramm.

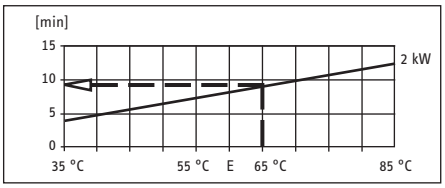

Beispiel:

Temperaturwahl-Stellung	65 °C
Aufheizzeit ca.	9,5 min

Mischwassermenge:

Mit der Temperatur wählen Sie die Mischwassermenge von z. B. 40 °C vor.

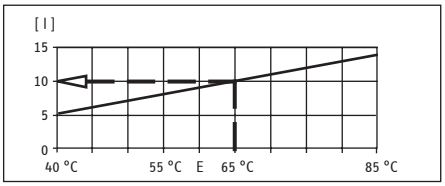

Beispiel:

Temperaturwahl-Stellung	65 °C
Kaltwasserzulauf	15 °C
Mischwassermenge ca.	10 l

1.4 Wichtige Hinweise

VORSICHT

- » **Der Warmwasserspeicher darf keinem Druck ausgesetzt werden. Verschließen Sie niemals den Armaturen-Auslauf und verwenden Sie keinen Perlator oder einen Schlauch mit Strahlregler.**
- » **Bei Temperatur-Einstellung größer 45 °C kann sofort Wasser hoher Temperatur fließen!**
- » **Halten Sie Kinder und Personen mit eingeschränkten Fähigkeiten (körperlich / geistig) von diesem Gerät fern, es sei denn, sie werden durch eine für ihre Sicherheit zuständige Person beaufsichtigt oder erhielten von ihr Anweisungen, wie das Gerät zu benutzen ist!**
- » **Es ist sicher zu stellen, dass spielende Kinder keine Temperaturverstellung (auf hohe Temperatur) am Gerät vornehmen — Verbrühungsgefahr! Ist das nicht zu vermeiden, empfehlen wir, die am Gerät vom Fachmann einzustellende Temperatur-Begrenzung.**
- » **Um eine Gefährdung durch ein unbeabsichtigtes Rücksetzen des Schutztemperaturbegrenzers im Störfall zu vermeiden, darf das Gerät nicht über eine Zeitschaltuhr versorgt werden.**
- » **Verkalkung kann den Auslauf verschließen und so den Speicher unter Druck setzen. Anzeichen für Verkalkung sind Siedegeräusche und ein geringerer Wasserauslauf. Lassen Sie in diesem Fall Gerät und Armatur vom Fachmann entkalken.**
- » **Ein Abziehen des Temperatur-Regler-Knopfes ist nur durch den Fachmann zulässig!**

Alle Informationen in dieser Gebrauchs- und Montageanweisung müssen beachtet werden. Sie geben wichtige Hinweise für die Sicherheit, Bedienung und Wartung des Gerätes.

1.5 Pflege und Wartung

Zur Pflege des Gehäuses genügt ein feuchtes Tuch. Keine scheuernden oder anlösenden Reinigungsmittel verwenden!

VORSICHT
Wartungsarbeiten dürfen nur durch einen Fachmann erfolgen.

1.6 Was tun wenn . . . ?

. . . kein Warmwasser:

Temperatur-Wählknopf-Einstellung überprüfen, Stecker bzw. Sicherung überprüfen.

. . . Siedegeräusche im Speicher:

Gerät und Armatur vom Fachmann entkalken lassen.

. . . siehe auch 3. „Störungsbeseitigung durch den Benutzer und Fachmann“.

Sollte für ein anstehendes Problem ein Fachmann hinzugezogen werden, so sind ihm zur besseren und schnelleren Hilfe folgende Daten vom Geräte-Typenschild (9) mitzuteilen:

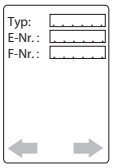

26_02_06_0031

1.7 Sonderzubehör

Huz 5 ÖKO Comfort

AHEu 50 WT - Einhebelmischer für Waschtisch

AHEu 50 S - Einhebelmischer für Spüle

Hoz 5 Comfort

AHo 50 - Mischbatterie mit Schwenkauslauf.

INSTALLATION

2. Montageanweisung

Aufstellung und elektrischer Anschluss müssen von einem Fachmann unter Beachtung dieser Montageanweisung durchgeführt werden.

2.1 Geräteaufbau A - B

1 Temperatur-Wählknopf
2 Signallampe
3 Kaltwasseranschluss (blau)
4 Warmwasseranschluss (rot)
5 Elektro-Anschlussleitung
6 Aufhängeleiste
7 Schutzrohr für Schutz-Temperatur-Begrenzer
8 Schutzrohr für Temperaturregler mit Reset-Funktion
9 Geräte-Typenschild

2.2 Gerätebeschreibung

Offener (druckloser) Warmwasserspeicher Huz 5 ÖKO Comfort für die Untertischmontage und Hoz 5 Comfort für Übertischmontage zur Versorgung einer Zapfstelle für die Erwärmung von Kaltwasser nach DIN 1988 / EN 806.

VORSICHT
Es dürfen nur Armaturen für offene (drucklose) Warmwasserspeicher installiert werden.

2.3 Technische Daten

Aktuelle Daten auf dem Geräte-Typenschild.

Typ	Huz 5 ÖKO Comfort	Hoz 5 Comfort
Bestellnummer	222164 222166	222154 222155
Verwendung	Untertisch	Übertisch
„ThermoStop“ - Funktion	vorhanden	-
Nenninhalt	5 l	5 l
Bauart	offen	offen
Gewicht	3,1 kg	3,1 kg
Heizleistung	siehe Geräte-Typenschild	siehe Geräte-Typenschild
Spannung	230 V	230 V
Durchflussmenge, max.	5 l/min	5 l/min
Schutzart nach DIN EN 60529	IP 24 D	IP 24 D
Anschlussleitung mit Stecker	ca. 600 mm	ca. 600 mm
Temperatur-Einstellbereich (stufenlos einstellbar)	ca. 35 °C - 85 °C	ca. 35 °C - 85 °C

Tabelle 1

2.4 Vorschriften und Bestimmungen

» Eine einwandfreie Funktion und Betriebssicherheit ist nur mit den für das Gerät bestimmten Original AEG Haustechnik - Zubehör- und Ersatzteilen gewährleistet.

» Bestimmungen des örtlichen Elektrizitätsversorgungs-Unternehmens und des zuständigen Wasserversorgungs-Unternehmens sind einzuhalten.

» DIN VDE 0100 und DIN 1988, EN 806.

» Der Auslauf der Armatur hat die Funktion einer Belüftung. Auslaufstutzen und den Armaturen-Schwenkarm nicht absperren. Verwenden Sie keinen Perlator oder einen Schlauch mit Strahlregler.Zum Anschluss des Gerätes ist eine Schutzkontakt-Steckdose erforderlich, diese muss nach der Installation des Gerätes frei zugänglich sein. Soll das Gerät fest an das Wechselstromnetz angeschlossen werden (Geräteanschlussdose), muss es über eine Trennstrecke von mindestens 3 mm allpolig vom Netz getrennt werden können.
Die Installation mit direkter (festverlegter) Elektroleitung ist nicht zulässig.

2.5 Wichtige Hinweise

VORSICHT
Wird dieses Gerät dem Wasserdruck ausgesetzt, kann der Behälter undicht werden und Wasserschäden verursachen. Durch Vertauschen der Wasseranschlüsse am Gerät wird der Speicher funktionsunfähig und Bauteile können geschädigt werden.

2.6 Montageort

Der Speicher ist in einem frostfreien Raum, senkrecht zu montieren.

Huz 5 ÖKO Comfort

Untertisch-Montage A Wasseranschlüsse nach oben.

Hoz 5 Comfort

Übertisch-Montage B Wasseranschlüsse nach unten.

Die höchstzulässige Länge der Verbindungsrohre, Armatur zum Gerät Hoz 5 Comfort, beträgt 1 m. Wird diese überschritten, muss in der Überlaufleitung ein Aufsatzrohrbelüfter installiert werden.

2.7 Gerätemontage C

» Aufhängeleiste montieren, Position mit Hilfe der Montageschablone (im Mittelteil dieser Anleitung). Befestigungsmaterial nach Festigkeit der Wand auswählen.

» Gerät aufhängen.

» Wasseranschlüsse montieren, Durchflussmenge einstellen (max. 5 l/min, siehe Beschreibung Armatur).

» Huz 5 ÖKO Comfort:
Die Farbkennzeichnung von Armaturen-Anschlussrohre und Speicher müssen einander zugeordnet werden:
Rechts Blau = Kaltwasseranschluss (**3**)
Links Rot = Warmwasseranschluss (**4**).

» Hoz 5 Comfort, Hinweis zu Zweigriff-Mischbatterie
Die Betätigungsgriffe der Zweigriff-Mischbatterien werden nach DIN 44897 ausliefert: Kaltwasser links (blau) Warmwasser rechts (rot).

2.8 Erstinbetriebnahme D

(Darf nur durch den Fachmann erfolgen!)

» I. Warmwasser-Ventil der Armatur öffnen oder Einhand-Mischer auf „warm“ stellen, bis Wasser blasenfrei austritt.

» II. Netzstecker einstecken und Temperatur wählen.

VORSICHT Trockenganggefahr!
Bei Verwechslung der Reihenfolge spricht der Schutz-Temperatur-Begrenzer an. In diesem Fall ist Wasser einzufüllen und das Gerät kurzzeitig vom Netz zu trennen.

» III. Temperaturwahl-Begrenzung E:
Nur bei gewünschter Temperaturwahl-Begrenzung wird die max. Temperatur mit dem Begrenzungsring eingestellt. Dazu den Reglerknopf und den Begrenzungsring abziehen. Begrenzungsring in gewünschte max. Einstellung montieren und Reglerknopf aufstecken.

Übergabe des Gerätes:

Dem Benutzer die Gerätefunktion erklären und mit dem Gebrauch vertraut machen. Auf mögliche Gefahren hinweisen (Verbrühung). Diese Gebrauchs- und Montageanweisung zur Aufbewahrung übergeben.

2.9 Servicehinweise

Bei allen Arbeiten Gerät elektrisch vom Netz trennen und das Gerät von der Wand abnehmen.

» Gerät öffnen E:
a Reglerknopf abziehen
b Schrauben entfernen
c Riegelschrauben absenken
d Gehäusekappe aufschwenken und abnehmen.

» Elektro-Anschlussleitung tauschen:
Bei Austausch der Anschlussleitung diese mit einer Leitung H05V V-F3x1,0 oder mit dem Original-Ersatzteil, Bestellnummer 020671, durch einen Fachmann zu ersetzen.

» Schaltplan F

» Positionierung Temperatur-Reglerfühler im Schutzrohr:
Beim Austausch oder Demontage des Temperaturreglers ist der Temperaturregler-Fühler in das Schutzrohr einzuführen G und unter den Erdungsstecker zu fixieren.

» Gerät entleeren:
Das Gerät ist über die Anschluss-Stutzen zu entleeren.

» Entkalkung:
Heizflansch ausbauen, groben Kalk durch vorsichtiges Klopfen entfernen, Heizkörper bis zur Flanschplatte in Entkalkungsmittel tauchen.

» Überprüfung des Schutzleiters nach BGV A3:
Netzstecker und Temperatur-Reglerknopf ziehen.
Die Überprüfung ist an der Temperaturregler-Befestigungsschraube und an dem Schutzleiterkontakt der Anschlussleitung durchzuführen.

3. Störungsbeseitigung

Störung	Ursache	Behebung
Kein warmes Wasser trotz voll geöffnetem	Keine Spannung.	Benutzer / Fachmann: Sicherungen in der Hausinstallation überprüfen.
	Verkalkung des Strahlreglers.	Benutzer / Fachmann: Strahlregler der Armatur reinigen ggf. erneuern.
	Schutz-Temperatur-Begrenzer (STB) hat angesprochen.	Fachmann: Fehlerursache beheben (Temperaturregler erneuern), Schutz-Temperatur-Begrenzer wird automatisch zurückgesetzt, wenn das Gerät spannungsfrei geschaltet wurde.
Siedegeräusch im Speicher	Verkalkung im Speicher.	Fachmann: Gerät entkalken.

Tabelle 2

Erreichbarkeit

Sollte einmal eine Störung an einem unserer Produkte auftreten, stehen wir Ihnen natürlich mit Rat und Tat zur Seite.

AEG Haustechnik | Kundendienst | Fürstenberger Straße 77 | 37603 Holzminden

Tel. 05531 702-111 | Fax 05531 702-95890 | info@eht-haustechnik.de

Weitere Anschriften sind auf der letzten Seite aufgeführt.

Unseren Kundendienst erreichen Sie telefonisch rund um die Uhr, auch an Samstagen und Sonntagen sowie an Feiertagen. Kundendiensteinsätze erfolgen während unserer Geschäftszeiten (von 7.30 bis 16.30 Uhr, freitags bis 14.00 Uhr). Als Sonderservice bieten wir Kundendiensteinsätze bis 22 Uhr. Für diesen Sonderservice sowie Kundendiensteinsätze an Sams-, Sonn- und Feiertagen werden höhere Preise berechnet.

Garantiebedingungen

Diese Garantiebedingungen regeln zusätzliche Garantieleistungen von uns gegenüber dem Endkunden. Sie treten neben die gesetzlichen Gewährleistungsansprüche des Kunden. Die gesetzlichen Gewährleistungsansprüche gegenüber den sonstigen Vertragspartnern sind nicht berührt.

Diese Garantiebedingungen gelten nur für solche Geräte, die vom Endkunden in der Bundesrepublik Deutschland als Neugeräte erworben werden. Ein Garantievertrag kommt nicht zustande, soweit der Endkunde ein gebrauchtes Gerät oder ein neues Gerät seinerseits von einem anderen Endkunden erwirbt.

Inhalt und Umfang der Garantie

Die Garantieleistung wird erbracht, wenn an unseren Geräten ein Herstellungs- und/oder Materialfehler innerhalb der Garantiedauer auftritt. Die Garantie umfasst jedoch keine Leistungen für solche Geräte, an denen Fehler, Schäden oder Mängel aufgrund von Verkalkung, chemischer oder elektrochemischer Einwirkung, fehlerhafter Aufstellung bzw. Installation sowie unsachgemäßer Einregulierung, Bedienung oder unsachgemäßer Inanspruchnahme bzw. Verwendung auftreten. Ebenso ausgeschlossen sind Leistungen aufgrund mangelhafter oder unterlassener Wartung, Witterungseinflüssen oder sonstigen Naturerscheinungen. Die Garantie erlischt, wenn am Gerät Reparaturen, Eingriffe oder Abänderungen durch nicht von uns autorisierte Personen vorgenommen wurden.

Die Garantieleistung umfasst die sorgfältige Prüfung des Gerätes, wobei zunächst ermittelt wird, ob ein Garantieanspruch besteht. Im Garantiefall entscheiden allein wir, auf welche Art der Fehler behoben wird. Es steht uns frei, eine Reparatur des Gerätes ausführen zu lassen oder selbst auszuführen. Etwaige ausgewechselte Teile werden unser Eigentum. Für die Dauer und Reichweite der Garantie übernehmen wir sämtliche Material- und Montagekosten.

Soweit der Kunde wegen des Garantiefalles aufgrund gesetzlicher Gewährleistungsansprüche gegen andere Vertragspartner Leistungen erhalten hat, entfällt eine Leistungspflicht von uns. Soweit eine Garantieleistung erbracht wird, übernehmen wir keine Haftung für die Beschädigung eines Gerätes durch Diebstahl, Feuer, Aufruhr o. ä. Ursachen.

Über die vorstehend zugesagten Garantieleistungen hinausgehend kann der Endkunde nach dieser Garantie keine Ansprüche wegen mittelbarer Schäden oder Folgeschäden, die durch das Gerät verursacht werden, insbesondere auf Ersatz außerhalb des Gerätes entstandener Schäden, geltend machen. Gesetzliche Ansprüche des Kunden uns gegenüber oder gegenüber Dritten bleiben unberührt.

Garantiedauer

Für im privaten Haushalt eingesetzte Geräte beträgt die Garantiedauer 24 Monate; im übrigen (z. B. bei einem Einsatz der Geräte in Gewerbe-, Handwerks- oder Industriebetrieben) beträgt die Garantiedauer 12 Monate. Die Garantiedauer beginnt für jedes Gerät mit der Übergabe des Gerätes an den Kunden, der das Gerät zum ersten Mal einsetzt. Garantieleistungen führen nicht zu einer Verlängerung der Garantiedauer. Durch die erbrachte Garantieleistung wird keine neue Garantiedauer in Gang gesetzt. Dies gilt für alle erbrachten Garantieleistungen, insbesondere für etwaig eingebaute Ersatzteile oder für die Ersatzlieferung eines neuen Gerätes.

Inanspruchnahme der Garantie

Garantieansprüche sind vor Ablauf der Garantiedauer, innerhalb von zwei Wochen, nachdem der Mangel erkannt wurde, bei uns anzumelden. Dabei müssen Angaben zum Fehler, zum Gerät und zum Zeitpunkt der Feststellung gemacht werden. Als Garantienachweis ist die Rechnung oder ein sonstiger datierter Kaufnachweis beizufügen. Fehlen die vorgenannten Angaben oder Unterlagen, besteht kein Garantieanspruch.

Garantie für in Deutschland erworbene, jedoch außerhalb Deutschlands eingesetzte Geräte

Wir sind nicht verpflichtet, Garantieleistungen außerhalb der Bundesrepublik Deutschland zu erbringen. Bei Störungen eines im Ausland eingesetzten Gerätes ist dieses gegebenenfalls auf Gefahr und Kosten des Kunden an den Kundendienst in Deutschland zu senden. Die Rücksendung erfolgt ebenfalls auf Gefahr und Kosten des Kunden. Etwaige gesetzliche Ansprüche des Kunden uns gegenüber oder gegenüber Dritten bleiben auch in diesem Fall unberührt.

Außerhalb Deutschlands erworbene Geräte

Für außerhalb Deutschlands erworbene Geräte gilt diese Garantie nicht. Es gelten die jeweiligen gesetzlichen Vorschriften und gegebenenfalls die Lieferbedingungen der Ländergesellschaft bzw. des Importeurs.

Entsorgung von Transport- und Verkaufsverpackungsmaterial

Damit Ihr Gerät unbeschädigt bei Ihnen ankommt, haben wir es sorgfältig verpackt. Bitte helfen Sie, die Umwelt zu schützen, und entsorgen Sie das Verpackungsmaterial des Gerätes sachgerecht. Wir beteiligen uns gemeinsam mit dem Großhandel und dem Fachhandwerk / Fachhandel in Deutschland an einem wirksamen Rücknahme- und Entsorgungskonzept für die umweltschonende Aufarbeitung der Verpackungen.

Überlassen Sie die Transportverpackung dem Fachhandwerker beziehungsweise dem Fachhandel.

Entsorgen Sie Verkaufsverpackungen über eines der Dualen Systeme in Deutschland.

Entsorgung von Altgeräten in Deutschland

Geräteentsorgung
Die mit diesem Symbol gekennzeichneten Geräte dürfen nicht mit dem Hausmüll entsorgt werden.

Als Hersteller sorgen wir im Rahmen der Produktverantwortung für eine umweltgerechte Behandlung und Verwertung der Altgeräte. Weitere Informationen zur Sammlung und Entsorgung erhalten Sie über Ihre Kommune oder Ihren Fachhandwerker / Fachhändler.

Bereits bei der Entwicklung neuer Geräte achten wir auf eine hohe Recyclingfähigkeit der Materialien.

Über das Rücknahmesystem werden hohe Recyclingquoten der Materialien erreicht, um Deponien und die Umwelt zu entlasten. Damit leisten wir gemeinsam einen wichtigen Beitrag zum Umweltschutz.

Entsorgung außerhalb Deutschlands

Entsorgen Sie dieses Gerät fach- und sachgerecht nach den örtlich geltenden Vorschriften und Gesetzen.

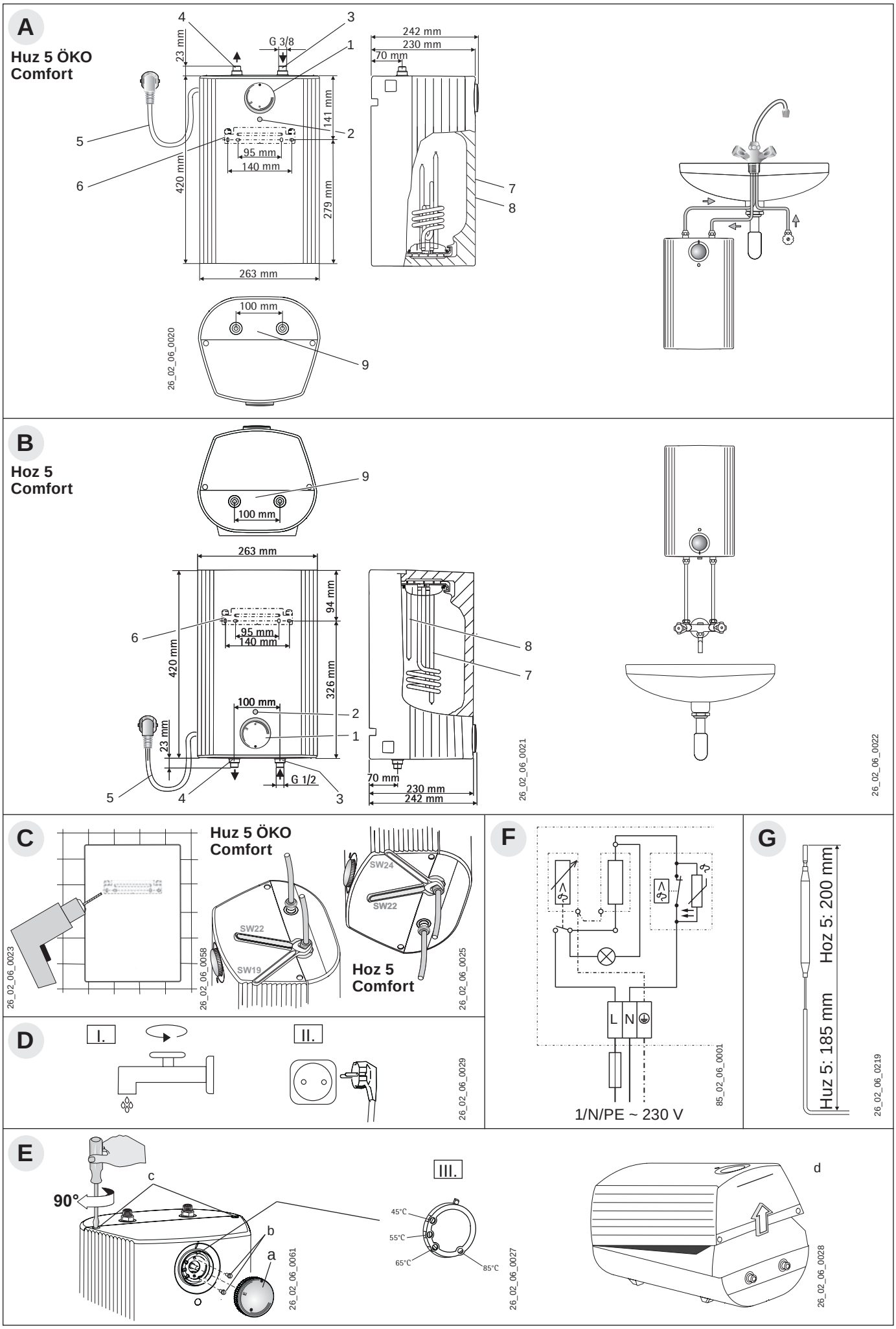
A
Huz 5 ÖKO Comfort
G 3/8
23 mm
141 mm
95 mm
140 mm
420 mm
279 mm
263 mm
242 mm
230 mm
70 mm
100 mm
26_02_06_0020
B
Hoz 5 Comfort
263 mm
94 mm
95 mm
140 mm
420 mm
326 mm
100 mm
23 mm
G 1/2
70 mm
230 mm
242 mm
26_02_06_0021
26_02_06_0022
C
Huz 5 ÖKO Comfort
SW24
SW22
SW19
Hoz 5 Comfort
26_02_06_0023
26_02_06_0058
26_02_06_0025
F
L N
1/N/PE ~ 230 V
85_02_06_0001
G
Huz 5: 200 mm
Huz 5: 185 mm
26_02_06_0219
D
I.
II.
26_02_06_0029
E
90°
c
b
a
III.
45°C
55°C
65°C
85°C
d
26_02_06_0061
26_02_06_0027
26_02_06_0028

OPERATION
1. Operating instructions..... 11
INSTALLATION
2. Installation instructions 13
3. Troubleshooting 14
WARRANTY - ENVIRONMENT AND RECYCLING

OPERATION

1. Operating instructions

1.1 Appliance description

The open vented (unpressurised) water heater constantly maintains the water content at the pre-selected temperature.

During heating, expansion water drips through the draw-off tap.

CAUTION
Only use taps suitable for open vented (unpressurised) water heaters.

We recommend the taps from AEG-Haustechnik: For part numbers, see 1.7 „Special accessories“.

Huz 5 ÖKO Comfort:

The „ThermoStop“ function (thermal separation) prevents the mixer tap becoming hot in standby mode.

1.2 Essential facts in brief

» Select the required DHW outlet temperature at the temperature selector (1).

» Appliance is heating when display (2) illuminates.

Huz 5 ÖKO Comfort

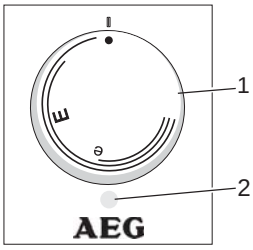

C26_02_06_1_019

Hoz 5 Comfort

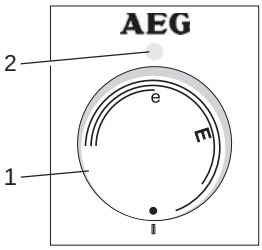

1.3 Operation

Temperature selection position

• = Cold - with this setting the heater is protected from frost, but not the tap or water line.

E = Approx. 40 °C.

e = Approx. 60 °C; recommended energy saving position; low scaling.

Note:

Upon request your contractor can set a temperature limit on the appliance (see 2.8 „Commissioning“), so the temperature can be infinitely adjusted up to the temperature limit.

Heat-up time:

If the entire cylinder content is drawn, the heat-up time runs according to the diagram.

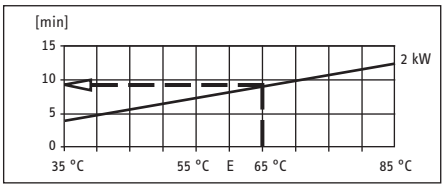

Example:

Temperature setting	65 °C
Heat-up time Approx.	9,5 min

Mixing water volume:

With the temperature you preselect the mixed water volume, e.g. 40 °C.

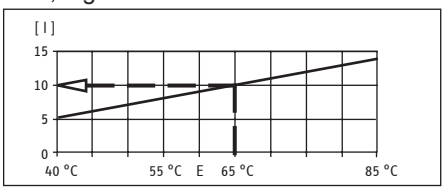

Example:

Temperature setting	65 °C
Cold water inlet	15 °C
Mixed water volume Approx.	10 l

1.4 Important information

CAUTION

- **Never subject the water heater to pressure. Never close OFF the tap outlet, or use a perlator or hose with jet controller.**
- **Water at high temperature can flow immediately at temperature settings above 45 °C.**
- **Keep children and people with limited capabilities (physical/mental) away from this appliance, unless they are being supervised by a person responsible for their safety or have received instructions for using the appliance from this person.**
- **Ensure that children at play never make any temperature changes (to high temperatures) to the appliance – risk of scalding.**
- **If this cannot be prevented, we recommend your contractor limits the temperature on the appliance. To prevent risk through unintentionally resetting the high limit safety cut-out in case of a fault, never supply the appliance via a time switch.**
- **Scale build-up can block the outlet and thus subject the heater to pressure.**
  Signs of scale build-up are boiling sounds and reduced water flow rate. In this case, have your contractor descale the appliance and tap.
- **Only the contractor is permitted to remove the thermostat button.**

Always observe all information in these operating and installation instructions. They contain important information regarding safety, operation and maintenance of the appliance.

1.5 Maintenance and care

A damp cloth is sufficient for cleaning the casing. Never use abrasive or corrosive cleaning agents.

CAUTION
Maintenance must only be carried out by a contractor.

1.6 What to do if . . . ?

. . . there is no hot water:

Check temperature selector setting, plug and fuse.

. . . the appliance makes a boiling sound:

Ask a contractor to descale the appliance and tap.

. . . see also 3. „Troubleshooting - users and contractors“.

Where a contractor is required, they can remedy the fault more quickly and effectively if you provide the following details from the type plate (9):

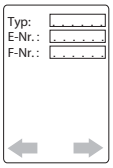

26_02_06_0031

1.7 Special accessories

Huz 5 ÖKO Comfort:

AHEu 50 WT - mono-lever mixer tap for basins

AHEu 50 S - mono-lever mixer tap for sinks

Hoz 5 Comfort:

AHo 50 - mixer tap with pivoting spout.

INSTALLATION

2. Installation instructions

Only contractors must install the appliance and make the electrical connection in full compliance with these installation instructions.

2.1 Appliance layout A - B

1 Temperature selector
2 Indicator
3 Cold water connection (blue)
4 DHW connection (red)
5 Power cable
6 Mounting bracket
7 Protective pipe for high limit safety cut-out
8 Protective pipe for thermostat with reset function
9 Type plate

2.2 Appliance description

Open vented (unpressurised) water heater Huz 5 ÖKO Comfort for undersink installation, and Hoz 5 Comfort for oversink installation, to supply a single draw-off point; for heating cold water in compliance with DIN 1988 / EN 806.

CAUTION
Only use taps suitable for open vented (unpressurised) water heaters.

2.3 Specification

Current specification on the type plate.

Type	Huz 5 ÖKO Comfort	Hoz 5 Comfort
Production no.	222164 222166	222154 222155
Application	Undersink	Oversink
"ThermoStop" function	Installed	-
Rated capacity	5 l	5 l
Type	Open vented	Open vented
Weight	3.1 kg	3.1 kg
Heating output	See type plate	See type plate
Voltage	230 V	230 V
Max. flow rate	5 l/min	5 l/min
Protection level to DIN EN 60529	IP 24 D	IP 24 D
Power cable with plug	Approx. 600 mm	Approx. 600 mm
Temperature setting range (infinitely adjustable)	Approx. 35 °C - 85 °C	Approx. 35 °C - 85 °C

Table 1

2.4 Instructions and regulations

» Perfect function and safe operation can only be assured when using original AEG Haustechnik accessories and spare parts intended for the appliance.
» Observe regulations of your local power and water supply utilities.
» DIN VDE 0100 and DIN 1988, EN 806.
» The tap outlet has a ventilation function. Never shut OFF the outlet connector or tap pivoting arm. Never use a perlator or hose with jet controller.
» A safety power socket is required to connect the appliance, which must be freely accessible after installing the appliance. Where the appliance is to be connected permanently to the AC power supply (junction box for the device), ensure that all poles can be separated from the AC power supply (junction box for the appliance) ensure that all poles can be separated from the power supply with a contact separation of at least 3 mm.
Installation with direct (permanent) power cables is not permitted.

2.5 Important information

CAUTION
If this appliance is subjected to mains pressure, the cylinder may leak and cause water damage. If the water connections at the appliance are interchanged, the heater will become inoperative and components may be damaged.

2.6 Installation location

Install the heater vertically, in a room which is free from the risk of frost.

Huz 5 ÖKO Comfort

Undersink installation A Water connections above

Hoz 5 Comfort:

Oversink installation B Water connections below

The longest permissible length of the connecting pipes incl. valve to the Hoz 5 Comfort appliance is 1 m. If this is exceeded, install an vent valve in the overflow line.

2.7 Appliance installation C

» Install the mounting bracket, using the installation template (Installation template in the centre part of these instructions) for positioning. Select fixing materials in accordance with the wall construction/ condition.
» Hook the appliance into the mounting bracket.
» Install water connections; adjust flow rate (max. 5 l/min; see tap description).
» Huz 5 ÖKO Comfort:
The colour designation of tap connection pipes and heater must match:
R.h. side blue = Cold water connection (3)
L.h. side red = DHW connection (4).
» Hoz 5 Comfort:
Information regarding twin-lever mixer taps
The handles of the twin-lever mixer taps are supplied in accordance with DIN 44897:
Cold water on the left (blue)
DHW on the right (red).

2.8 Commissioning D

(Only to be carried out by your contractor)

» I. Open the tap DHW valve or set the mono-lever mixer tap to „hot“ until water is expelled free of bubbles.

» II. Connect power supply and select temperature.

CAUTION
Boil dry risk. The high limit safety cut-out responds if the order is confused. In this case, fill up with water and briefly disconnect the appliance from the power supply.

» III. Temperature selection limitation E :The maximum temperature is only adjusted with the limitation ring if temperature selection limitation is required. For this, pull OFF the controller button and limitation ring. Fit limitation ring in required maximum position and push ON controller button.

Appliance handover:

Explain the appliance function to the user and familiarise the user with its operation. Highlight possible dangers (scalding). Hand over these operating and installation instructions to the user for safe-keeping.

2.9 Service information

Prior to any work, disconnect the appliance from the power supply and remove from the wall.

» Opening appliance E :

a Pull OFF controller button

b Remove screws

c Lower locking screws

d Pivot appliance casing open and remove.

» Replacing power cable:

If replacing the power cable, it must be replaced by a contractor with an H05V V-F3x1.0 cable or with the original spare part, part no. 020671.

» Wiring diagram F

» Positioning thermostat sensor in the protective pipe: If replacing or dismounting the thermostat, route the thermostat sensor in the protective pipe G and fix below the earthed plug.

» Draining appliance:
Drain the appliance via the connectors.

» Descaling:
Remove the heating flange, carefully tap to remove large limescale deposits, and immerse the heating element in descaling agent up to the flange plate.

» Checking the earth conductor in accordance with BGV A3:
Pull power plug and thermostat button. Carry out the inspection at the thermostat fixing screw and the earth conductor contact in the power cable.

3. Troubleshooting

Fault	Cause	Remedy
No hot water despite fully opened DHW valve.	No power.	Users / contractors: Check the fuses in your fuse board.
	Jet controller scaled-up.	Users / contractors: Clean jet controller for tap and replace if required.
	High limit safety cut-out (STB) has responded.	Contractors: Remedy cause of fault (replace thermostat); high limit safety cut-out is automatically reset if the appliance was switched volt-free.
Boiling sound in the heater.	Heater scaled-up.	Contractors: Descale appliance.

Table 2

Warranty

The warranty conditions of our German companies do not apply to appliances acquired outside of Germany. In countries where our subsidiaries sell our products, it is increasingly the case that warranties can only be issued by those subsidiaries. Such warranties are only granted if the subsidiary has issued its own terms of warranty. No other warranty will be granted.

We shall not provide any warranty for appliances acquired in countries where we have no subsidiary to sell our products. This will not affect warranties issued by any importers.

Environment and recycling

We would ask you to help protect the environment. After use, dispose of the various materials in accordance with national regulations.

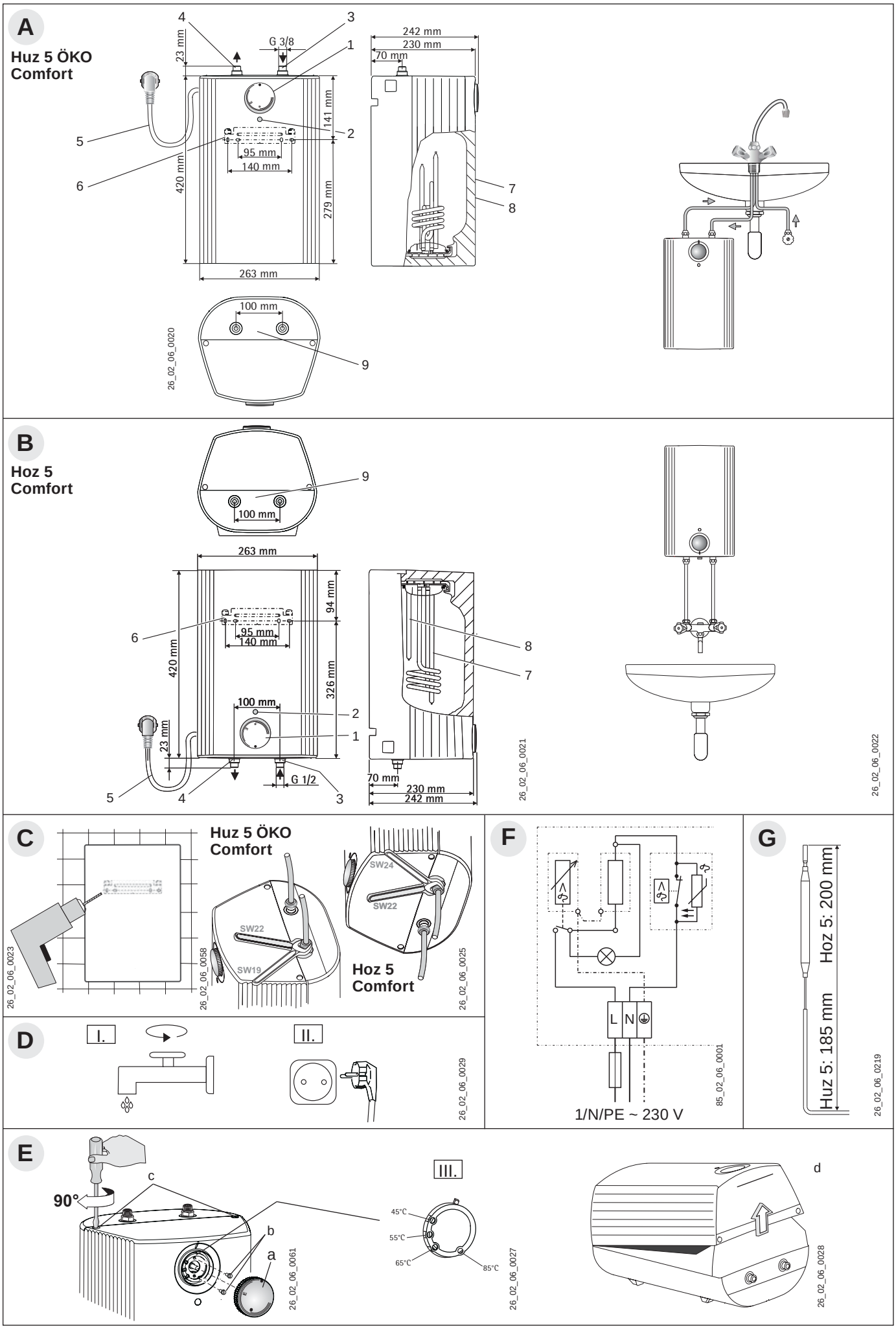
A
Huz 5 ÖKO Comfort
23 mm
G 3/8
242 mm
230 mm
70 mm
141 mm
95 mm
140 mm
420 mm
279 mm
263 mm
100 mm
26_02_06_0020
B
Hoz 5 Comfort
263 mm
94 mm
95 mm
140 mm
420 mm
326 mm
100 mm
23 mm
G 1/2
70 mm
230 mm
242 mm
26_02_06_0021
26_02_06_0022
C
Huz 5 ÖKO Comfort
SW24
SW22
SW19
Hoz 5 Comfort
26_02_06_0023
26_02_06_0058
26_02_06_0025
F
L N
1/N/PE ~ 230 V
85_02_06_0001
G
Huz 5: 200 mm
Huz 5: 185 mm
26_02_06_0219
D
I.
II.
26_02_06_0029
E
90°
c
b
a
III.
45°C
55°C
65°C
85°C
d
26_02_06_0061
26_02_06_0027
26_02_06_0028

UTILISATION
1. Notice d’utilisation 17
INSTALLATION
2. Notice de montage 19
3. Dépannage 20
GARANTIE
ENVIRONNEMENT ET RECYCLAGE

UTILISATION

1. Notice d’utilisation

1.1 Description de l’appareil

L’eau contenue dans ce ballon d’eau chaude sanitaire à écoulement libre est maintenue en permanence à la température présélectionnée.

ATTENTION
Lors de la chauffe, l’eau d’expansion goutte par la robinetterie de prélèvement.
Seules des robinetteries pour ballon d’eau chaude sanitaire à écoulement libre peuvent être installées.

Nous conseillons les robinetteries AEG-Haustechnik : Réf. commande voir 1.7 « Accessoires spéciaux ».

Huz 5 ÖKO Comfort :

La fonction « ThermoStop » (coupure thermique) évite l’échauffement du mélangeur en mode veille.

1.2 Résumé des points essentiels

» Régler la température de l’eau chaude en sortie à l’aide du sélecteur de température (1).

» L’eau chauffe lorsque le voyant (2) est allumé.

Huz 5 ÖKO Comfort

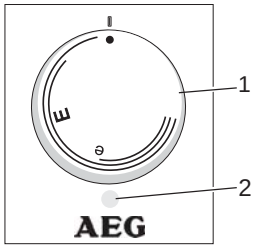

C26_02_06_019

Hoz 5 Comfort

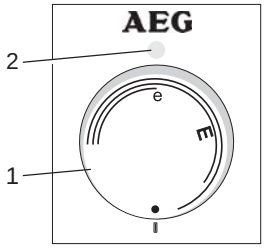

1.3 Utilisation

Réglage de la température

• = froid. Ce réglage met hors gel le ballon, mais ni la robinetterie, ni la tuyauterie.

E = 40 °C env.

e = 60 °C env., position d’économie d’énergie, entartrage réduit.

Remarque :

L’installateur peut limiter la température sur demande (voir 2.8 « Première mise en service »), de sorte que la température soit réglable en continu jusqu’à cette limite.

Temps de montée en température :

Si le ballon a été entièrement vidé, le temps de montée en température évolue selon le diagramme suivant.

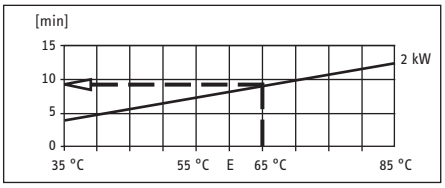

Exemple :

Réglage de la température	65 °C
Temps approx. de montée en température	9,5 min

Volume d’eau mélangée :

Le volume d’eau mélangé peut être défini en réglant la température, p. ex. 40 °C.

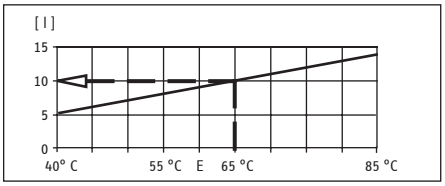

Exemple :

Réglage de la température	65 °C
Arrivée d’eau froide	15 °C
Volume approx. d’eau mélangée	10 l

1.4 Observations importantes

ATTENTION

- » **Le ballon ne doit pas être mis sous pression. N'obstruez jamais le bec de la robinetterie et n'utilisez jamais de Perlator ni de tuyau avec régulateur de jet.**
- » **Si le réglage est supérieur à 45 °C, l'eau peut s'écouler immédiatement à très haute température !**
- » **Ne laissez pas les enfants ou les personnes atteintes d'un handicap (physique, sensoriel ou mental) se servir de l'appareil sans surveillance ou sans instructions sur son utilisation dispensées par une personne chargée de leur sécurité !**
- » **Veillez impérativement à ce que les enfants n'aient pas accès au réglage de la température (eau trop chaude) – Risque de brûlure ! Si cela est difficilement évitable, nous conseillons de faire procéder à la limitation de température par l'installateur.**
- » **Afin que le thermostat limiteur ne puisse être involontairement réarmé en cas de dysfonctionnement, la commande de l'appareil via un programmateur est interdite.**
- » **Le tartre peut obstruer la sortie et ainsi soumettre le ballon à une pression. Des bruits d'ébullition et un faible débit sont des signes d'entartrage. Faites procéder à un détartrage de l'appareil et de la robinetterie par votre installateur.**
- » **Seul l'installateur est autorisé à retirer le bouton du régulateur de température !**

Il est impératif de respecter scrupuleusement toutes les informations contenues dans cette notice de montage et d'utilisation. Elle comprend des observations importantes sur la sécurité, l'utilisation, l'installation et la maintenance de l'appareil.

1.5 Entretien et maintenance

Un chiffon humide suffit pour l'entretien du boîtier. N'utilisez ni produit de nettoyage abrasif ni solvant !

ATTENTION
Les travaux de maintenance requièrent l'intervention d'un professionnel.

1.6 Que faire si . . . ?

. . . Pas d'eau chaude :

Vérifier la position du bouton de réglage de température, la prise ou le disjoncteur.

. . . Bruits d'ébullition dans le ballon :

Faire procéder au détartrage de l'appareil et de la robinetterie par l'installateur.

. . . Voir également point 3 « Dépannage par l'utilisateur ou par un professionnel ».

Si vous devez appeler un installateur en cas de problème, communiquez-lui les données suivantes figurant sur la plaque signalétique (9) afin d'accélérer et d'optimiser l'assistance :

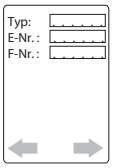

26_02_06_0031

1.7 Accessoires spéciaux

Huz 5 ÖKO Comfort

AHEu 50 WT - Mitigeur monocommande pour lavabo

AHEu 50 S - Mitigeur monocommande pour évier

Hoz 5 Comfort

AHo 50 - Mitigeur avec bec orientable.

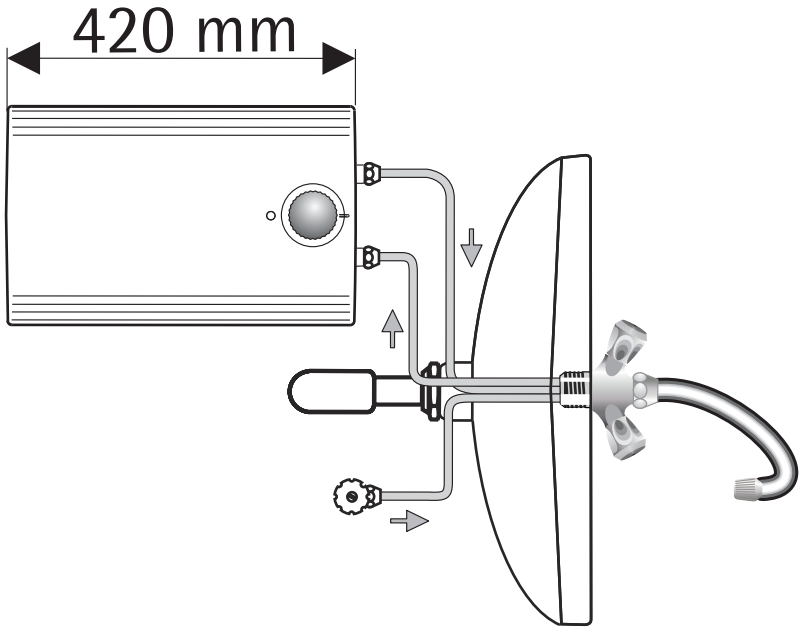

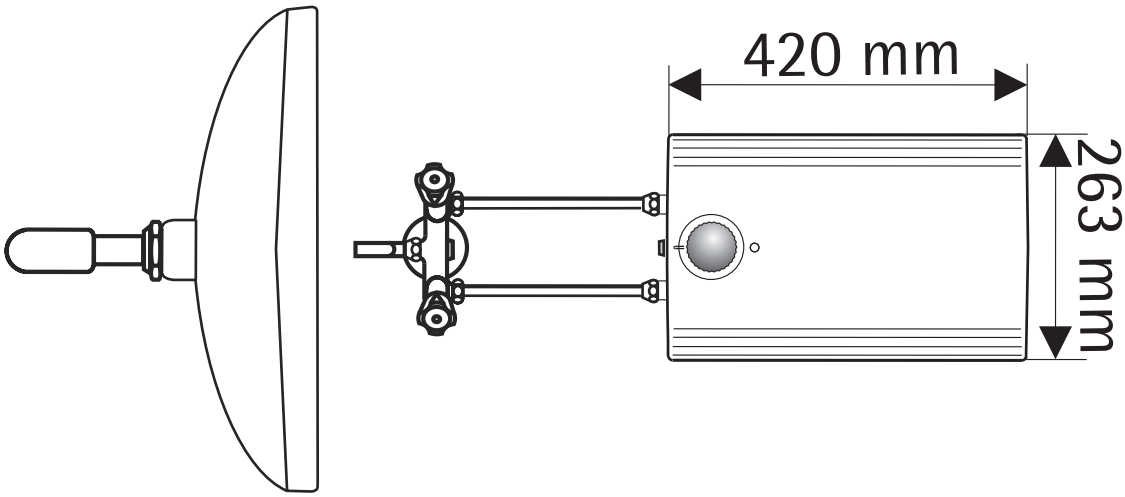

C 26_02_06_0030

Geräteoberkante / Appliance upper edge / Arête supérieure de l'appareil / Bovenkant toestel / Нижний край прибора

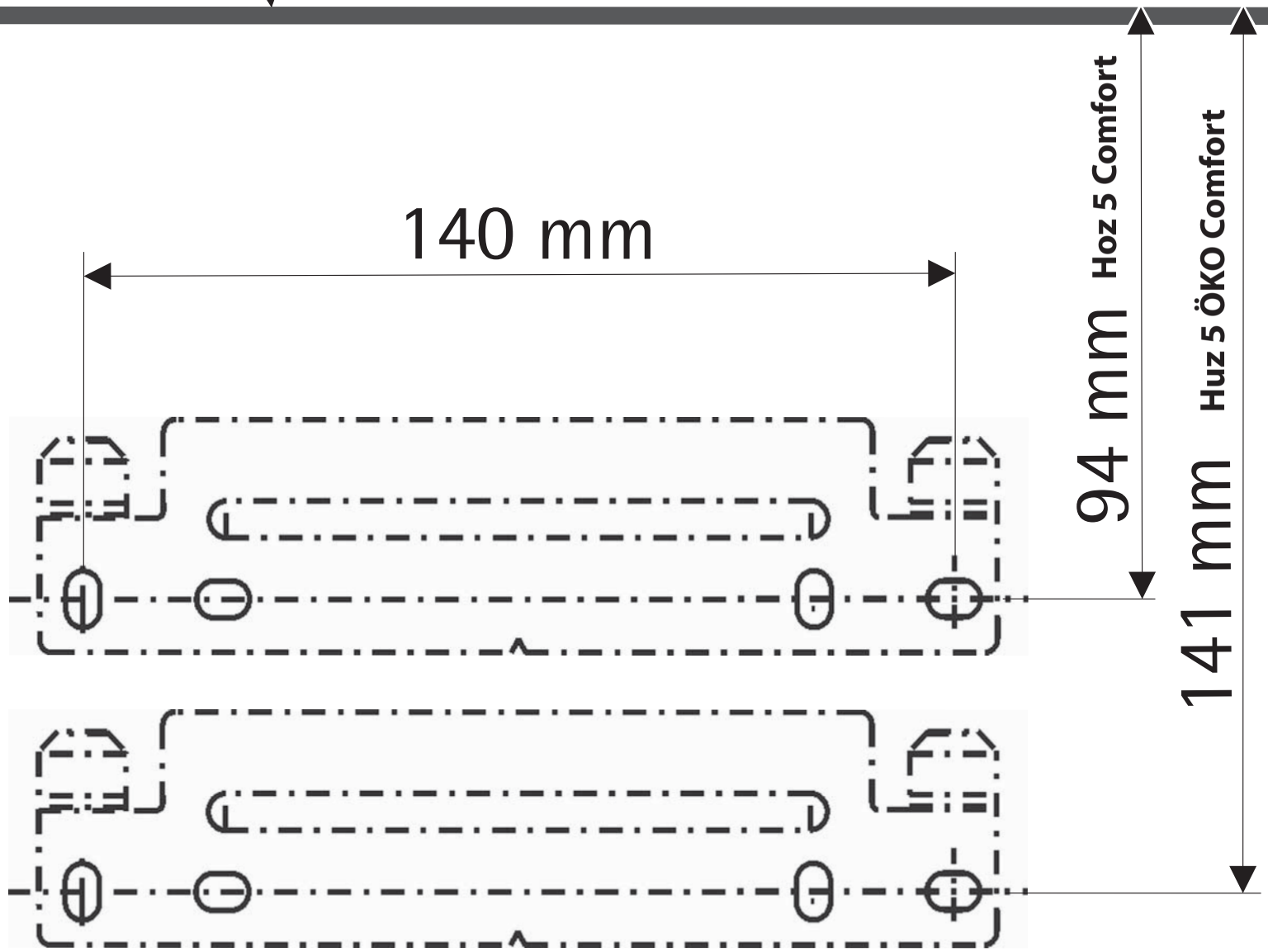

Notizen

INSTALLATION

2. Notice de montage

L'implantation et le raccordement électrique doivent être réalisés par un installateur professionnel, dans le respect absolu de cette notice.

2.1 Description de l'appareil A - B

- 1 Sélecteur de température
- 2 Voyant
- 3 Raccordement eau froide (bleu)
- 4 Raccordement eau chaude (rouge)
- 5 Cordon de raccordement électrique
- 6 Support d'accrochage
- 7 Tube de protection du limiteur de température de sécurité
- 8 Tube de protection du thermostat avec fonction de réarmement
- 9 Plaque signalétique de l'appareil

2.2 Description de l'appareil

Ballon d'eau chaude sanitaire à écoulement libre Huz 5 ÖKO Comfort pour montage sous évier et Hoz 5 Comfort pour montage sur évier, alimentation d'un point de soutirage, chauffage d'eau froide selon DIN 1988 / EN 806.

ATTENTION
Seules des robinetteries pour ballon d'eau chaude sanitaire à écoulement libre peuvent être installées.

2.3 Données techniques

Les données effectives figurent sur la plaque signalétique.

Type	Huz 5 ÖKO Comfort	Hoz 5 Comfort
Code article	222164 222166	222154 222155
Utilisation	Sous évier	Sur évier
Fonction « ThermoStop »	Oui	-
Contenance nominale	5 l	5 l
Type de construction	ouvert	ouvert
Poids	3,1 kg	3,1 kg
Puissance chauffage	Voir plaque signalétique	Voir plaque signalétique
Tension	230 V	230 V
Débit maxi	5 l/min	5 l/min
Indice de protection selon DIN EN 60529	IP 24 D	IP 24 D
Cordon de raccordement avec prise	600 mm env.	600 mm env.
Plage de réglage de la température (en continu)	De 35 °C à 85 °C env.	De 35 °C à 85 °C env.

Tableau 1

2.4 Prescriptions et directives

» Le bon fonctionnement, et en toute sécurité de l'appareil, n'est garanti qu'avec l'emploi des accessoires et pièces de rechange AEG-Haus-technik d'origine.

» Respectez impérativement les directives des sociétés de distribution d'électricité et d'eau locales.

» DIN VDE 0100 et DIN 1988, EN 806.

» L'écoulement de la robinetterie fait fonction d'aérateur. Ne pas obstruer les raccords d'écoulement ni le bec orientable de la robinetterie. N'utilisez jamais de Perlator ni de tuyau à régulateur de jet. L'appareil doit être raccordé à une prise avec terre, celle-ci devant rester accessible une fois l'appareil installé. Si le branchement de l'appareil sur le réseau domestique de courant alternatif est fixe (avec une boîte de raccordement) il doit pouvoir être déconnecté du réseau par un dispositif de coupure omnipolaire ayant une ouverture minimale des contacts de 3 mm.
L'alimentation par un câble direct (fixe) est interdite.

2.5 Observations importantes

ATTENTION
La mise sous pression de cet appareil peut provoquer une perte d'étanchéité du ballon et être à l'origine de dégâts des eaux. L'inversion des raccordements hydrauliques rend le ballon inutilisable et peut détériorer certains de ses composants.

2.6 Lieu d'implantation

Le ballon doit être posé verticalement dans un local hors gel.

Huz 5 ÖKO Comfort

Montage sous évier A Raccords vers le haut.

Hoz 5 Comfort

Montage sur évier B Raccords vers le bas.

La longueur maximale autorisée pour le flexible de raccordement entre la robinetterie et l'appareil Hoz 5 Comfort est de 1 m. Dans le cas d'une longueur plus importante, le trop-plein doit être muni d'un aérateur.

2.7 Pose de l'appareil C

» Poser le support d'accrochage en déterminant sa position à l'aide du gabarit de montage pages 10 et 11. Utiliser un matériel de fixation adapté aux propriétés du mur.

» Accrocher l'appareil.

» Effectuer les raccordements hydrauliques, régler le débit (5 l/min maxi, voir description de la robinetterie).

» Huz 5 ÖKO Comfort :
Les repérages couleur des conduites de raccordement et du ballon doivent concorder :
Droite bleu = Raccordement eau froide (3)
Gauche rouge = Raccordement eau chaude(4).

Hoz 5 Comfort, remarque pour les mitigeurs deux poignées

Les poignées fournies avec ces mitigeurs correspondent à la norme DIN 44897 : eau froide à gauche (bleu), eau chaude à droite (rouge).

2.8 Première mise en service D

(À effectuer uniquement par l'installateur !)

» I. Ouvrir le robinet d'eau chaude ou positionner le mitigeur monocommande sur « Chaud » jusqu'à ce que l'eau sorte sans faire de bulles.

» II. Brancher la prise secteur et choisir la température.

ATTENTION ! Risque de fonctionnement à sec !
En cas d'inversion de l'ordre des opérations, le limiteur de température de sécurité se déclenche. Il faut alors remplir l'appareil et le débrancher temporairement.

» III. Limitation de la sélection de température E :
Le réglage de la température maximale ne s'effectue au moyen de la bague de limitation que dans la mesure où l'on souhaite personnaliser la limitation de température. Retirer le bouton de réglage et la bague de limitation. Remonter la bague de limitation dans la position maxi souhaitée et remettre le bouton de réglage en place.

Remise de l'appareil au client :

Expliquer le fonctionnement de l'appareil à l'utilisateur et le familiariser avec son utilisation. Attirer son attention sur les dangers potentiels (ébouillantement). Lui remettre cette notice de montage et d'utilisation pour qu'il la conserve soigneusement.

2.9 Instructions de maintenance

Isoler l'appareil du secteur avant toute intervention et déposer celui-ci du mur.

» Ouverture de l'appareil E :
a Retirer le bouton de réglage
b Enlever les vis
c Abaisser les vis de verrouillage
d Soulever et enlever le capot de l'appareil.

» Remplacement du cordon d'alimentation :
Si nécessaire, l'installateur doit remplacer le cordon d'alimentation par un câble H05V V-F3x1,0 ou par la pièce d'origine référence 020671.

» Schéma de câblage F

» Positionnement de la sonde du thermostat dans le tube de protection :
Lors du remplacement ou du démontage du thermostat, sa sonde doit être introduite dans le tube de protection G et fixée sous la fiche de mise à la terre.

» Vidange de l'appareil :
L'appareil doit être vidangé par ses manchons de raccordement.

» Détartrage :
Déposer le corps de chauffe et éliminer les dépôts de calcaire grossiers en tapotant avec précaution, puis le plonger jusqu'à la bride dans un produit de détartrage.

» Contrôle du conducteur de mise à la terre selon les prescriptions nationales en vigueur :
Débrancher la prise secteur et retirer le bouton de réglage. Le contrôle doit être effectué entre la vis de fixation du thermostat et le conducteur de mise à la terre de la prise d'alimentation.

3. Dépannage

Dysfonctionnement	Cause	Solution
Pas d'eau chaude bien qu'entièrement ouvert	Pas de tension.	Utilisateur / installateur : Vérifier les disjoncteurs au tableau domestique.
	Entartrage du régulateur de jet.	Utilisateur / installateur : Nettoyer le régulateur de jet de la robinetterie ou le remplacer.
	Le limiteur de température de sécurité (STB) s'est déclenché.	Installateur : Remédier à la cause de la panne (remplacer le thermostat). Le STB se réarme automatiquement lorsque l'appareil est mis hors tension.
Bruits d'ébullition dans le ballon	Ballon entartré.	Installateur : Détartrer l'appareil.

Tableau 2

Garantie

Les conditions de garantie de nos filiales allemandes ne s'appliquent pas aux appareils achetés hors d'Allemagne. Au contraire, c'est la filiale chargée de la distribution de nos produits dans le pays qui est seule habilitée à accorder une garantie. Une telle garantie ne pourra cependant être accordée que si la filiale a publié ses propres conditions de garantie. Il ne sera accordé aucune garantie par ailleurs.

Nous n'accordons aucune garantie pour les appareils achetés dans des pays où aucune filiale de notre société ne distribue nos produits. D'éventuelles garanties accordées par l'importateur restent inchangées.

Environnement et recyclage

Merci de contribuer à la préservation de notre environnement. Après usage, procédez à l'élimination de ces matériaux conformément à la réglementation nationale.

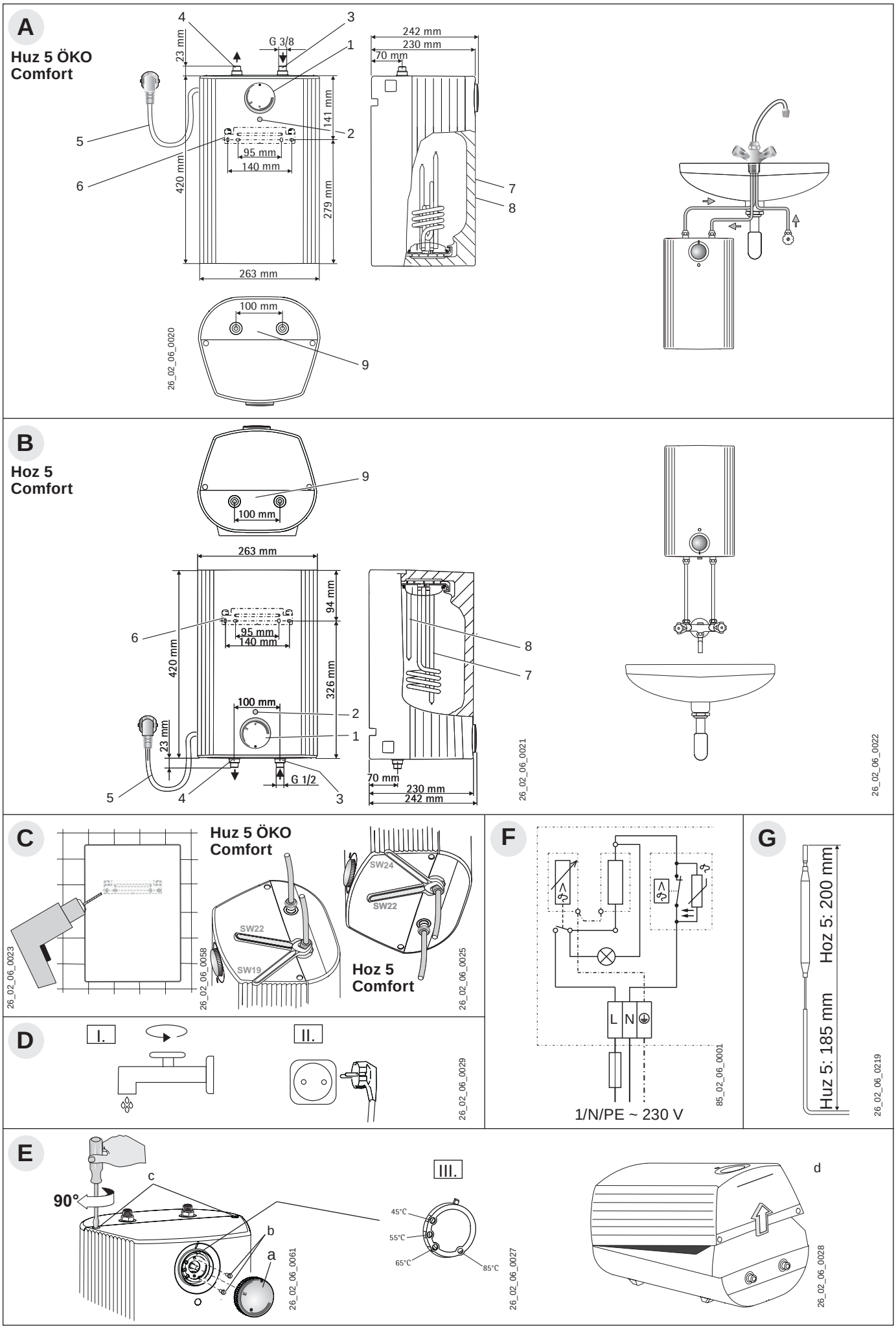
A
Huz 5 ÖKO Comfort
G 3/8
23 mm
141 mm
95 mm
140 mm
420 mm
279 mm
263 mm
242 mm
230 mm
70 mm
100 mm
26_02_06_0020
B
Hoz 5 Comfort
100 mm
263 mm
94 mm
95 mm
140 mm
420 mm
326 mm
100 mm
23 mm
G 1/2
70 mm
230 mm
242 mm
26_02_06_0021
26_02_06_0022
C
Huz 5 ÖKO Comfort
SW24
SW22
SW22
SW19
Hoz 5 Comfort
26_02_06_0023
26_02_06_0058
26_02_06_0025
D
I.
II.
26_02_06_0029
F
L N
1/N/PE ~ 230 V
85_02_06_0001
G
Huz 5: 185 mm
Hoz 5: 200 mm
26_02_06_0219
E
90°
c
b
a
III.
45°C
55°C
65°C
85°C
d
26_02_06_0061
26_02_06_0027
26_02_06_0028

BEDIENING
1. Gebruiksvoorschriften.....23
INSTALLATIE
2. Installatievoorschriften.....25
3. Storingen verhelpen.....26
GARANTIE
MILIEU EN RECYCLING

BEDIENING

1. Gebruiksvoorschriften

1.1 Toestelbeschrijving

De open (drukloze) warmwaterboiler houdt permanent de waterinhoud op de voorgeselecteerde temperatuur gereed.

VOORZICHTIG
Bij het verwarmen druppelt het expansiewater door de aftapkraan.
Het is alleen toegestaan kranen voor open (drukloze) warmwaterboilers te installeren.

Wij adviseren de kranen van AEG-Haustechnik: best.-nr. zie 1.7 "Speciale accessoires".

Huz 5 ÖKO Comfort:

de functie "ThermoStop" (thermische scheiding) voorkomt de opwarming van de thermostaatkraan in de stand-bystand.

1.2 Kort overzicht

» Stel de gewenste warmwateruitlooptemperatuur in met temperatuurkeuzeknop (**1**).

» Het toestel verwarmt, wanneer display (**2**) verlicht is.

Huz 5 ÖKO Comfort

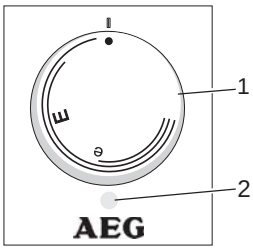

C26_02_06_019

Hoz 5 Comfort

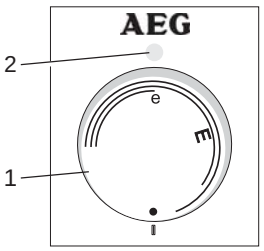

1.3 Bediening

Temperatuurkeuzestand

• = koud. Bij deze instelling is de boiler tegen vorst beschermd. De kraan en de waterleiding zijn dat echter niet.

E = ca. 40 °C

e = ca. 60 °C, aanbevolen energiespaarstand, geringe vorming van ketelsteen.

Info:

Naar wens kan de installateur een temperatuurbegrenzing op het toestel instellen (zie 2.8 "Eerste ingebruikname"), zodat de temperatuur traploos tot aan de temperatuurbegrenzing ingesteld kan worden.

Opwarmtijd:

als de volledige boilerinhoud afgetapt wordt, verloopt de opwarmtijd volgens de grafiek.

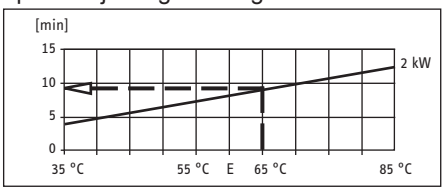

Voorbeeld:

Temperatuurkeuzestand	65 °C
Opwarmtijd ca.	9,5 min

Mengwatervolume:

selecteer van tevoren met de temperatuur het mengwatervolume van bijvoorbeeld 40 °C.

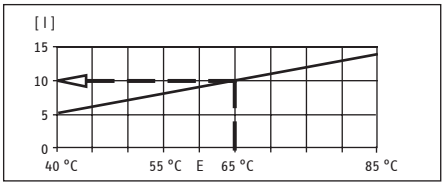

Voorbeeld:

Temperatuurkeuzestand	65 °C
Koudwatertoevoer	15 °C
Mengwatervolume ca.	10 l

1.4 Belangrijke aanwijzing

VOORZICHTIG

- » **Het is niet toegestaan de warmwaterboiler aan enige druk bloot te stellen. Sluit nooit de kraanuitloop af en gebruik geen perlator of een slang met straalregelaar.**
- » **Bij een temperatuurinstelling die hoger is dan 45 °C, is het mogelijk dat er onmiddellijk water met een hoge temperatuur naar buiten stroomt!**
- » **Houd kinderen en personen met beperkte vermogens (lichamelijk/geestelijk) uit de buurt van dit toestel, mits een voor hun veiligheid verantwoordelijke persoon toezicht op hen houdt, of ze van u aanwijzingen ontvangen hebben, hoe het toestel gebruikt moet worden!**
- » **Zorg ervoor dat spelende kinderen de temperatuur op het toestel niet verstellen kunnen (naar een hoge temperatuur) — verbrandingsgevaar! Als dat niet te voorkomen is, adviseren wij de op het toestel door de installateur in te stellen temperatuurbegrenzing.**
- » **Om een gevaarlijke situatie door het onopzettelijk resetten van de veiligheidstemperatuurbegrenzer in geval van een storing te voorkomen, is het niet toegestaan het toestel via een timer te voeden.**
- » **Kalkaanslag kan de uitloop afsluiten en op die manier de boiler onder druk zetten. Signalen voor kalkaanslag zijn kookgeluiden en een geringere uitloop van water. Laat in dit geval het toestel en de kraan door de installateur ontkalken.**
- » **Alleen de installateur heeft toestemming de temperatuurkeuzeknop te verwijderen!**

Alle informatie in deze gebruiks- en installatievoorschriften moet opgevolgd worden. Het zijn belangrijke instructies voor de veiligheid, de bediening en het onderhoud van het toestel.

1.5 Verzorging en onderhoud

Voor de verzorging van de behuizing volstaat een vochtige doek. Gebruik geen schurende of oplossende reinigingsmiddelen!

VOORZICHTIG
Alleen een installateur mag onderhoudswerkzaamheden uitvoeren.

1.6 Wat moet u doen bij . . . ?

. . . Geen warm water:

controleer de instelling van de temperatuurkeuzeknop, controleer de stekker resp. de zekering.

. . . Kookgeluiden in de boiler:

laat het toestel en de kraan door de installateur ontkalken.

. . . Zie ook 3 "Storingen verhelpen door de gebruiker en de installateur".

Als u voor een bepaald probleem een beroep moet doen op een installateur, kan hij u beter en sneller helpen als u hem de volgende gegevens op typeplaatje (**9**) van het toestel meedeelt:

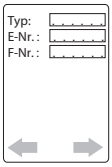

26_02_06_0031

1.7 Speciale accessoires

Huz 5 ÖKO Comfort

AHEu 50 WT - ééngreeps wastafelmengkraan

AHEu 50 S - ééngreeps keukenmengkraan

Hoz 5 Comfort

AHo 50 - mengkraan met zwenkuitloop.

INSTALLATIE

2. Installatievoorschriften

Een installateur moet met inachtneming van deze installatievoorschriften de opstelling en de elektrische aansluiting uitvoeren.

2.1 Opbouw van het toestel A - B

- 1 Temperatuurkeuzeknop
- 2 Indicatielampje
- 3 Koudwateraansluiting (blauw)
- 4 Warmwateraansluiting (rood)
- 5 Elektrische aansluitkabel
- 6 Ophangbeugel
- 7 Schermpijp voor veiligheidstemperatuurbegrenzer
- 8 Schermpijp voor thermostaat met resetfunctie
- 9 Typeplaatje toestel

2.2 Toestelbeschrijving

Open (drukloze) warmwaterboiler Huz 5 ÖKO Comfort voor montage onder het aanrecht en Hoz 5 Comfort voor montage boven het aanrecht voor het opwarmen van koud water conform DIN 1988/EN 806, en aansluiting op een aftappunt.

VOORZICHTIG
Het is alleen toegestaan kranen voor open (drukloze) warmwaterboilers te installeren.

2.3 Technische gegevens

Actuele gegevens vindt u op het typeplaatje van het toestel.

Type	Huz 5 ÖKO Comfort	Hoz 5 Comfort
Artikelnummer	222164 222166	222154 222155
Gebruik	Onderbouw	Bovenbouw
"ThermoStop"- functie	beschikbaar	-
Nominale inhoud	5 l	5 l
Uitvoering	open	open
Gewicht	3,1 kg	3,1 kg
Verwarmingsvermogen	zie typeplaatje van het toestel	zie typeplaatje van het toestel
Spanning	230 V	230 V
Debiet, max.	5 l/min	5 l/min
Beschermingsgraad volgens DIN EN 60529	IP 24 D	IP 24 D
Aansluitkabel met stekker	ca. 600 mm	ca. 600 mm
Temperatuurinstelbereik (traploos instelbaar)	ca. 35 °C - 85 °C	ca. 35 °C - 85 °C

Tabel 1

2.4 Voorschriften en bepalingen

» Een foutloze en veilige werking kunnen slechts gegarandeerd worden met originele voor het toestel bestemde accessoires en vervangingsonderdelen van AEG Haustechnik.

» Bepalingen van het plaatselijke energiebedrijf, alsmede het verantwoordelijke waterbedrijf dienen nageleefd te worden.

» DIN VDE 0100 en DIN 1988, EN 806.

» De uitloop van de kraan heeft een ventilatiefunctie. Sluit de uitloopstompen en de kraanzwenkarm niet af. Gebruik geen perlator of een slang met straalregelaar. Voor het aansluiten van het toestel is een geaarde contactdoos vereist. Deze moet na de installatie van het toestel vrij toegankelijk zijn. Als het toestel vast op het wisselstroomnet aangesloten moet worden (toestelcontactdoos), moet het met een afscheiding van minstens 3 mm op alle polen van het stroomnet losgekoppeld kunnen worden.
Installatie op een directe (vaste) aansluitkabel is niet toegestaan.

2.5 Belangrijke aanwijzing

VOORZICHTIG
Als dit toestel aan de waterdruk blootgesteld wordt, kan de tank gaan lekken en waterschade veroorzaken. Door het verwisselen van de wateraansluitingen op het toestel wordt de boiler onbruikbaar en kunnen componenten beschadigd raken.

2.6 Montageplaats

Monteer de boiler in een vorstvrije ruimte, in verticale stand.

Huz 5 ÖKO Comfort

Montage onder het aftappunt A Wateraansluitingen omhoog.

Hoz 5 Comfort

Montage boven het aftappunt B Wateraansluitingen omlaag.

De maximaal toegestane lengte van de verbindingsbuizen van kraan naar toestel bij de Hoz 5 Comfort, is 1 m. Bij een grotere lengte moet in de overloopleiding een opzetbuisventilator geïnstalleerd worden.

2.7 Montage van het toestel C

» Monteer de ophangbeugel, bepaal de positie met behulp van de montagesjabloon op pagina 10 en 11. Kies het bevestigingsmateriaal op basis van de stevigheid van de muur.

» Hang het toestel op.

» Monteer de wateraansluitingen, stel het debiet in (max. 5 l/min, zie beschrijving Kraan).

» Huz 5 ÖKO Comfort:
De kleurmarkering van de aansluitbuizen van de kranen en de boiler moeten aan elkaar toegewezen worden:
rechts blauw = koudwateraansluiting (**3**)
Links rood = warmwateraansluiting (**4**).

Hoz 5 Comfort, info over tweegreepsmengkraan

De bedieningsgrepen van de tweegreepsmengkranen worden conform DIN 44897 geleverd: koud water links (blauw), warm water rechts (rood).

2.8 Eerste ingebruikname D

(Mag alleen uitgevoerd worden door een installateur!)

» I. Open het warmwaterventiel van de kraan of zet de éengreepsmengkraan op "warm" totdat er water zonder belletjes uitloopt.

» II. Steek de stekker in het stopcontact en kies een temperatuur.

VOORZICHTIG Gevaar voor drooglopen!
Bij verwisseling van de volgorde wordt de veiligheidstemperatuurbegrenzer geactiveerd. In dat geval dient u water bij te vullen en het toestel kortstondig los te koppelen van het stroomnet.

» III. Temperatuurkeuzebegrenzing E:
Stel alleen de max. temperatuur in met de begrenzingsring als temperatuurkeuzebegrenzing gewenst is. Trek daartoe de regelknop en de begrenzingsring van het apparaat. Monteer de begrenzingsring op de gewenste max. instelling en plaats de regelknop terug.

Het toestel overdragen:

leg aan de gebruiker de werking van het toestel uit en maak hem vertrouwd met het gebruik ervan. Wijs op mogelijk gevaren (verbranding). Overhandig deze gebruiks- en installatievoorschriften zodat de gebruiker ze kan bewaren.

2.9 Service-aanwijzingen

Koppel bij alle werkzaamheden het toestel los van het stroomnet en neem het toestel van de muur.

» Toestel openen E:
a Verwijder de regelknop
b Verwijder de schroeven
c Laat de vergrendelschroeven zakken
d Kantel de behuizingskap omhoog en neem hem van het apparaat.

» Elektrische aansluitkabel vervangen:
gebruik bij vervanging van de aansluitkabel een kabel H05V V-F3x1,0 of het originele vervangingsonderdeel, bestelnummer 020671; laat de vervanging uitvoeren door een installateur.

» Schakelschema F

» Plaatsing thermostaatsensor in de schermpijp:
bij vervanging of demontage van de thermostaat dient de thermostaatsensor in de schermpijp te worden gestoken G en onder de aardingsstekker te worden bevestigd.

» Het toestel aftappen:
het toestel dient via de aansluitstompen afgetapt te worden.

» Ontkalken:
demonteer de verwarmingsflens, verwijder grove kalk door voorzichtig te kloppen, dompel het verwarmingselement tot aan de flensplaat in ontkalkingsmiddel.

» Controle van de aardleiding conform BGV A3:
trek de stekker uit het stopcontact en verwijder de temperatuurkeuzeknop. Voer de controle uit op de thermostaatbevestigingsschroef en op het aardleidingscontact van de aansluitkabel.

3. Storingen verhelpen

Storing	Oorzaak	Oplossing
Geen warm water ondanks volledige geopende kraan	Geen spanning.	Gebruiker/installateur: controleer de zekeringen in de huisinstallatie.
	Kalkaanslag op de straalregelaar.	Gebruiker/installateur: reinig de straalregelaar van de kraan en vervang deze zo nodig.
	De veiligheidstemperatuurbegrenzer (VTB) is geactiveerd.	Vakman: verhelp de oorzaak van de storing (thermostaat vervangen). De veiligheidstemperatuurbegrenzer wordt automatisch gereset, wanneer het toestel wordt losgekoppeld van het stroomnet.
Kookgeluiden in de boiler	Kalkaanslag in de boiler.	Vakman: Ontkalk het toestel.

Tabel 2

Garantie

Voor toestellen die buiten Duitsland zijn gekocht, gelden de garantievoorwaarden van onze Duitse ondernemingen niet. Bovendien kan in landen waar één van onze dochtermaatschappijen verantwoordelijk is voor de verkoop van onze producten, alleen garantie worden verleend door deze dochtermaatschappij. Een dergelijk garantie wordt alleen verstrekt, wanneer de dochtermaatschappij eigen garantievoorwaarden heeft gepubliceerd. In andere situaties wordt er geen garantie verleend.

Voor toestellen die in landen worden gekocht waar wij geen dochtermaatschappijen hebben die onze producten verkopen, verlenen wij geen garantie. Een eventueel door de importeur verzekerde garantie blijft onverminderd van kracht.

Milieu en recycling

Wij verzoeken u ons te helpen ons milieu te beschermen. Doe de materialen na het gebruik weg overeenkomstig de nationale voorschriften.

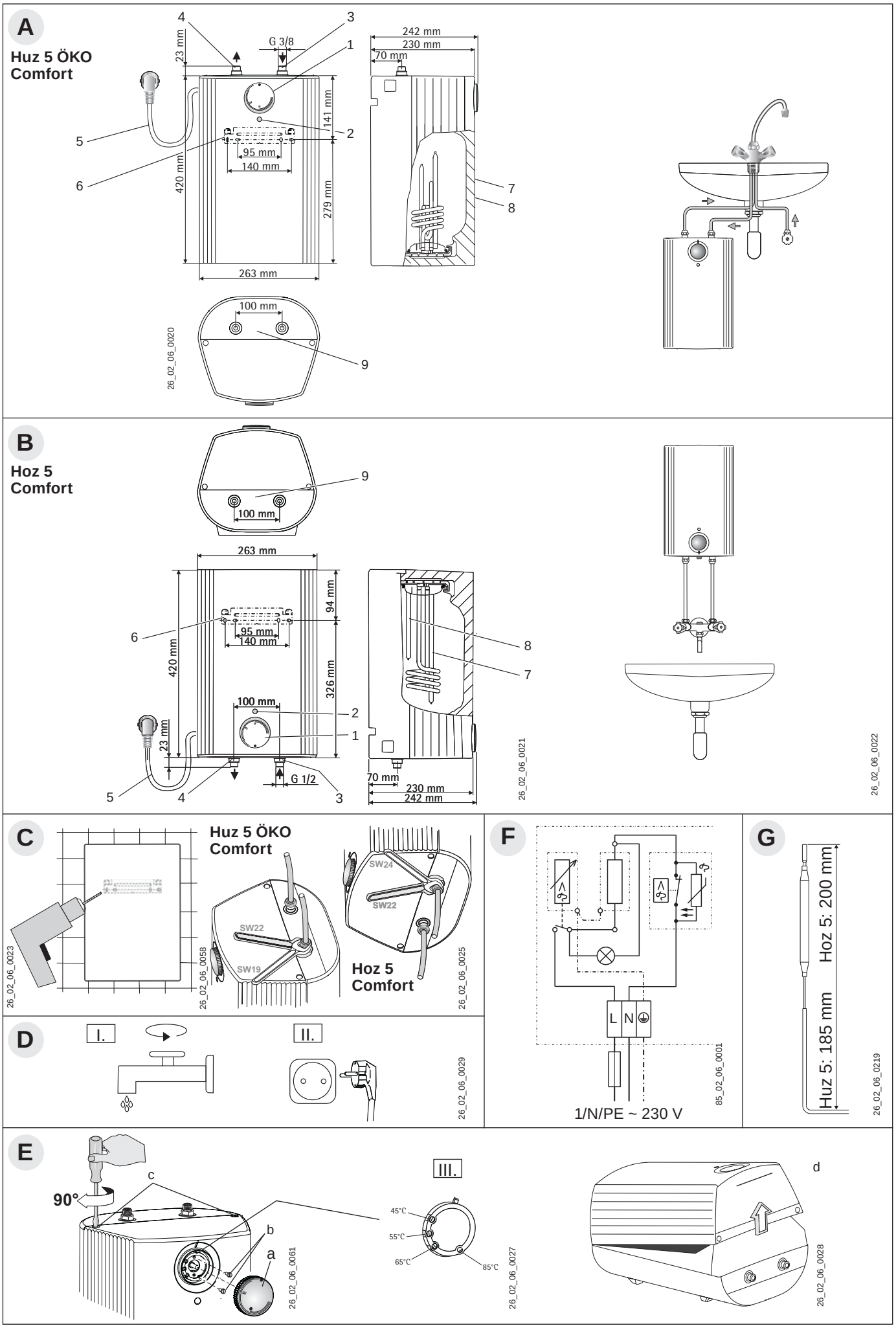
A
Huz 5 ÖKO Comfort
23 mm
G 3/8
242 mm
230 mm
70 mm
141 mm
95 mm
140 mm
420 mm
279 mm
263 mm
100 mm
26_02_06_0020
B
Hoz 5 Comfort
100 mm
263 mm
94 mm
95 mm
140 mm
420 mm
326 mm
100 mm
23 mm
G 1/2
70 mm
230 mm
242 mm
26_02_06_0021
26_02_06_0022
C
Huz 5 ÖKO Comfort
SW24
SW22
SW22
SW19
Hoz 5 Comfort
26_02_06_0023
26_02_06_0058
26_02_06_0025
D
I.
II.
26_02_06_0029
F
L N
1/N/PE ~ 230 V
85_02_06_0001
G
Hoz 5: 200 mm
Huz 5: 185 mm
26_02_06_0219
E
90°
c
b
a
III.
45°C
55°C
65°C
85°C
d
26_02_06_0061
26_02_06_0027
26_02_06_0028

УПРАВЛЕНИЕ

1. Инструкция по эксплуатации 29

МОНТАЖ

2. Инструкция по монтажу 31

3. Устранение неисправностей 32

ГАРАНТИЯ - ЗАЩИТА ОКРУЖАЮЩЕЙ СРЕДЫ И ВТОРИЧНАЯ ПЕРЕРАБОТКА

УПРАВЛЕНИЕ

1. Инструкция по эксплуатации

1.1 Описание прибора

Открытый (безнапорный) накопительный водонагреватель постоянно поддерживает содержащийся в нем объем воды с предварительно заданной температурой.

ОСТОРОЖНО
При нагреве из сливной арматуры возможно подкапывание остатков воды.
Разрешается установка только арматуры для открытых (безнапорных) накопительных водонагревателей.

Мы рекомендуем арматуру фирмы AEG-Haustechnik № артикула. «1.7 Специальные принадлежности».

Водонагреватель Huz 5 OEKO Comfort:

Функция «ThermoStop» (термическое разделение) предотвращает нагрев темперирующей арматуры в режиме ожидания.

1.2 Коротко о самом важном

» Настройка желаемой температуры горячей воды на выходе производится с помощью кнопки выбора температуры (1).

» Прибор нагревает воду, если горит индикация (2).

Huz 5 ÖKO Comfort

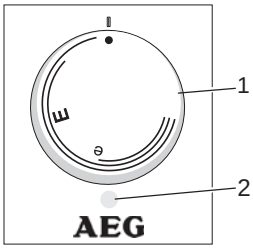

Hoz 5 Comfort

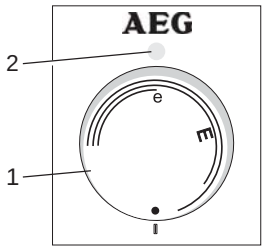

1.3 Управление

Положение выбора температуры

• = холод. При этой настройке от мороза защищен водонагреватель, но не арматура и водопровод.

E = ca. 40 °C

e = рекомендуемое положение для экономии электроэнергии (около 60 °C), малое образование известкового налета.

Указание:

По желанию специалист может произвести на приборе ограничение температуры (см. «2.8 Первый ввод в эксплуатацию») таким образом, чтобы температура настраивалась бесступенчато до значения ограничения.

Время нагрева:

Если был отобран весь объем водонагревателя, то время нагрева протекает в соответствии со следующей диаграммой.

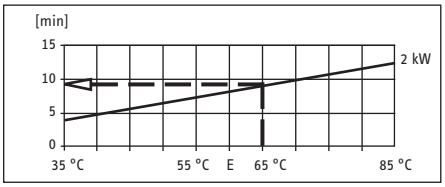

Пример:

Положение выбора температуры	65 °C
Время нагрева около	9,5 мин.

Объем смешиваемой воды:

С помощью температуры предварительно выберите объем смешанной воды температурой, например, 40 °C.

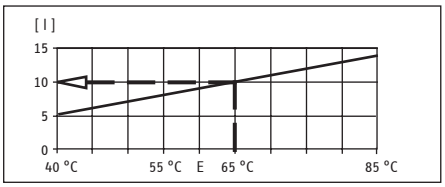

Пример:

Положение выбора температуры	65 °C
Подвод холодной воды	15 °C
Объем смешанной воды около	10 л.

1.4 Важные указания

ОСТОРОЖНО

- » **Накопительный водонагреватель нельзя подвергать никакому давлению. Никогда не закрывайте выходное отверстие арматуры и не используйте душевую насадку или шланг с регулятором струи.**
- » **При настройке температуры более 45 °C может сразу же поступать вода более высокой температуры!**
- » **Не допускайте к прибору детей и лиц с ограниченными возможностями (физическими / умственными) без надзора за ними лица, ответственного за их безопасность, либо проинструктируйте их, как пользоваться прибором!**
- » **Следует убедиться, что играющие дети не произведут на приборе изменения температуры (на высокую температуру) – опасность ожога!**
- » **Если этого избежать невозможно, мы рекомендуем настраиваемое специалистом ограничение температуры.**
- » **Накипь может засорить слив и создать таким образом давление в приборе.**
  Признаками образования накипи являются шумы закипающей воды и уменьшение количества подаваемой воды. В таком случае пригласите специалиста для удаления накипи из прибора и арматуры.
- » **Снятие кнопки с регулятора температуры допускается только специалисту!**
- » **Следует учитывать всю информацию, содержащуюся в данной инструкции по монтажу и эксплуатации. Мы даем важные указания по безопасности, управлению и техническому обслуживанию прибора.**

Действуйте согласно информации, написанной в данной инструкции по монтажу и эксплуатации. В ней содержатся важные указания по мерам безопасности, управлению прибором и его техническом обслуживании.

1.5 Уход и техническое обслуживание

Для ухода за корпусом достаточно протирать прибор влажной тряпкой. Не применяйте абразивные чистящие средства и растворители!

Работы по техническому уходу разрешается выполнять только специалисту.

1.6 Что делать, если …?

…. не поступает горячая вода:

Проверить настройку кнопки выбора температуры, штекер или предохранитель.

…. в нагревателе слышны шумы закипающей воды:

пригласить специалиста для удаления накипи из прибора и арматуры.

… см. также «3. Устранение неисправностей пользователем и специалистом».

Если для устранения возникшей проблемы Вы привлекаете специалиста, сообщите ему для лучшей и быстрой помощи следующие данные с типовой таблички прибора (9):

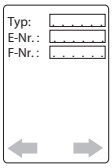

26_02_06_0031

1.7 Специальные принадлежности

Huz 5 ÖKO Comfort

AHEu 50 WT - смеситель с одной ручкой для умывальника

AHEu 50 S - смеситель с одной ручкой для умывальника для кухонной мойки

Hoz 5 Comfort

AHo 50 - смеситель с поворотным изливом

МОНТАЖ

2. Инструкция по монтажу

Установка и электрическое подключение должен осуществлять специалист при соблюдении данной инструкции по монтажу.

2.1 Конструкция прибора A - B

1 Кнопка выбора температуры
2 Сигнальная лампа
3 Подвод холодной воды (синий)
4 Подвод горячей воды (красный)
5 Электрическая проводка
6 Подвесная планка
7 Защитная трубка для защитного
8 Защитная трубка для регулятора ограничителя температуры с функцией температуры сброса на заводские настройки
9 Типовая табличка прибора

2.2 Описание прибора

Открытый (безнапорный) накопительный водонагреватель для монтажа под раковиной, для снабжения водозаборной точки, для нагрева холодной воды в соответствии с требованиями EN 806.

ОСТОРОЖНО
Разрешается установка только арматуры для открытых (безнапорных) накопительных водонагревателей.

2.3 Технические характеристики

Актуальные данные на типовой табличке прибора.

Тип	Huz 5 ÖKO Comfort	Hoz 5 Comfort
артикул №.	222164 222166	222154 222155
Применение	для монтажа под раковиной	Для монтажа над раковиной
Функция «ThermoStop»	имеется	-
Номинальный объем	5 л	5 л
Тип	открытый	открытый
Вес	3,1 кг	3,1 кг
Мощность нагрева	См. типовую табличку прибора	См. типовую табличку прибора
Напряжение	230 В	230 В
Макс. проток	5 л/мин.	5 л/мин.
Класс защиты по EN 60529	IP 24 D	IP 24 D
Соединительный провод со штекером	Около 600 mm	Около 600 mm
Диапазон настройки температуры (бесступенчатая настройка)	Около 35 °C - 85 °C	Около 35 °C - 85 °C
Контрольный знак	ME95	ME95

Таблица 1

2.4 Предписания и определения

» Безупречная и безопасная работа прибора обеспечивается только при использовании оригинальных, предназначенных именно для данного прибора, принадлежностей и запчастей.

» Соблюдайте предписания местного энергоснабжающего и ответственного водоснабжающего предприятия.

» Выходное отверстие (сток) арматуры имеет функцию аэрации. Не перекрывайте выпускной патрубок и поворотный рычаг арматуры. Не используйте душевую насадку с распылителем или шланг с регулировкой напора.

» Для подключения прибора требуется розетка с защищенным контактом, после установки прибора следует обеспечить к ней свободный доступ. Если прибор должен быть фиксировано подключен к сети переменного тока (розетка для подключения прибора), то он должен иметь возможность отключаться от электросети по всем фазам через предохранители с изоляционным раствором не менее 3 мм. Установка с прямой (фиксировано проложенной) электропроводкой не допускается.

2.5 Важные указания

ОСТОРОЖНО
Прибор является безнапорным и в случае, если он будет подвергнут давлению воды, бак прибора может потерять герметичность.
Из-за смены подвода воды к прибору, бак не сможет фукционировать, что может привести к повреждению деталей прибора.

2.6 Место монтажа

Huz 5 ÖKO Comfort

монтаж под раковиной A подводами для воды вверх

Hoz 5 Comfort

монтаж над раковиной B подводами для воды вниз

Максимально допустимая длина соединительных труб, арматуры для прибора Hoz 5 Comfort - 1 м. Если эти условия не соблюдаются, следует установить в сливную трубу аэратор.

2.7 Монтаж прибора C

» Смонтировать подвесную планку, определить ее положение с помощью монтажного (Шаблон для монтажа находится внутри этого руководства). Выбрать крепежный материал в соответствии сматериалом стены.

» Повесить прибор.

» Смонтировать подвод воды, настроить проток воды (макс. 5 л/мин, см. описание арматуры).

» Прибор Huz 5 OEKO Comfort:
Цветовое обозначение соединительных труб и водонагревателя должны соответствовать друг другу:
Справа синий = подвод холодной воды (3)
Слева красный = подвод горячей воды (4).

» Прибор Hoz 5 Comfort, Указания для смесителя с двумя ручками:
Рычаги для смесителей с двумя ручками поставляются в соответствии с DIN 44897:
Холодная вода слева (синий)
Горячая вода справа (красный).

2.8 Первый ввод в эксплуатацию D

(должен производиться только специалистом!)

» I. Открыть вентиль горячей воды на арматуре или установить смеситель с одной ручкой в положение «warm», пока вода не начнет поступать без пузырьков воздуха.

» II. Вставить сетевой штекер и выбрать температуру.

ОСТОРОЖНО
Опасность сухого хода! При перепутывании последовательности срабатывает защитный ограничитель температуры. В этом случае следует залить воду и кратковременно отключить прибор от сети для сброса защиты от сухого хода.

» III. Ограничение выбора температуры E:
Только при желаемом ограничении выбора температуры с помощью ограничительного кольца настраивается макс. температура. Для этого необходимо снять кнопку регулятора и ограничительное кольцо. Ограничительное кольцо вмонтировать в желаемую макс. настройку и установить кнопку регулятора.

Передача прибора:

Объяснить пользователю функционирование прибора и ознакомить с его использованием. Указать на возможные опасности (ожог). Передать данную инструкцию по эксплуатации.

2.9 Указания по сервисному обслуживанию

При проведении всех работ прибор отключать от электросети и снимать со стены.

» Открыть прибор E:
a Снять кнопку регулятора температуры
b Выкрутить винты,
c Фиксирующие болты опустить
d Крышку корпуса откинуть назад и снять.

» Замена электрической соединительной проводки:

» При замене соединительной проводки ее следует менять на проводку H05V V-F3x1,0 или на запасную часть - артикул № 020671.

» Схема подключения F

» Размещение датчика регулятора температуры в защитной трубке:

» При замене или демонаже регулятора температуры необходимо ввести датчик регулятора температуры на 185 мм в защитную трубку G и зафиксировать заземляющим штекером.

» Слив воды из прибора:

» Слить воду из прибора через соединительный патрубок.

» Удаление накипи:

» Демонтировать нагревательный фланец, удалить грубую накипь путем осторожного похлопывания, нагревательные элементы до фланцевой пластины погрузить в средство для удаления накипи.

» Проверка защитного провода по BGV A3:
Отключить сетевой штекер и снять кнопку регулятора температуры. Проверку следует произвести на крепежном болте регулятора температуры и на контакте защитного провода соединительной проводки.

3. Устранение неисправностей

Неисправность	Причина	Устранение
Не поступает горячая вода, несмотря на полностью открытый кран горячей воды	Нет напряжения	Пользователь/специалист: проверить предохранители в домашней проводке.
	Засорение струйного дождевателя	Пользователь/специалист: очистить либо заменить на новый струйный дождеватель
	Сработал защитный ограничитель температуры	Специалист: устранить причину неисправности (заменить регулятор температуры). Указание: STB автоматически сбрасывается на заводские настройки, если прибор был включен не под напряжением.
Шум закипающей воды в нагревателе.	В приборе или арматуре образовалась накипь.	Специалист: Очистить прибор от накипи.

Таблица 2

Гарантия

Приборы, приобретенные за пределами Германии, не подпадают под условия гарантии немецких компаний. К тому же в странах, где продажу нашей продукции осуществляет одна из наших дочерних компаний, гарантия предоставляется исключительно этой дочерней компанией. Такая гарантия предоставляется только в случае, если дочерней компанией изданы собственные условия гарантии. За пределами этих условий никакая гарантия не предоставляется.

На приборы, приобретенные в странах, где ни одна из наших дочерних компаний не осуществляет продажу нашей продукции, никакие гарантии не распространяются. Это не затрагивает гарантий, которые могут предоставляться импортером.

Защита окружающей среды и утилизация

Внесите свой вклад в охрану окружающей среды. Утилизацию использованных материалов следует производить в соответствии с национальными нормами.

Для заметок

Adressen und Kontakte

Vertriebszentrale

EHT Haustechnik GmbH
Markenvertrieb AEG
Gutenstetter Straße 10
90449 Nürnberg
info@eht-haustechnik.de
www.aeg-haustechnik.de
Tel. 0911 9656-250
Fax 0911 9656-444

Kundendienstzentrale

Holzminden
Fürstenberger Str. 77
37603 Holzminden
Briefanschrift
37601 Holzminden

Der Kundendienst und Ersatzteilverkauf
ist in der Zeit von
Montag bis Donnerstag
von 7.15 bis 18.00 Uhr und
Freitag von 7.15 bis 17.00 Uhr,
auch unter den nachfolgenden Telefon- bzw.
Telefaxnummern erreichbar:

Kundendienst
Tel. 0911 9656-56015
Fax 0911 9656-56890
kundendienst@eht-haustechnik.de

Ersatzteilverkauf
Tel. 0911 9656-56030
Fax 0911 9656-56800
ersatzteile@eht-haustechnik.de

International

Austria
STIEBEL ELTRON Ges.m.b.H.
Eferdinger Str. 73
4600 Wels
Tel. 07242 47367-0
Fax 07242 47367-42

Belgium
STIEBEL ELTRON bvba/sprl
't Hofveld 6 - D1
1702 Groot-Bijgaarden
Tel. 02 42322-22
Fax 02 42322-12

Czech Republic
STIEBEL ELTRON spol. s r.o.
K Hájům 946
155 00 Praha 5 - Stodůlky
Tel. 02 51116-111
Fax 02 35512-122

Hungary
STIEBEL ELTRON Kft.
Gyár u. 2
2040 Budaörs
Tel. 01 250-6055
Fax 01 368-8097

Netherlands
STIEBEL ELTRON Nederland B.V.
Daviottenweg 36
5222 BH 's-Hertogenbosch
Tel. 073 623-0000
Fax 073 623-1141

Poland
STIEBEL ELTRON Polska Sp. z o.o.
ul. Działkowa 2
02-234 Warszawa
Tel. 022 60920-30
Fax 022 60920-29

Russia
STIEBEL ELTRON LLC RUSSIA
Urzhumskaya street 4,
building 2
129343 Moscow
Tel. 0495 7753889
Fax 0495 7753887

Switzerland
STIEBEL ELTRON AG
Netzibodenstr. 23 c
4133 Pratteln
Tel. 061 81693-33
Fax 061 81693-44

info@eht-haustechnik.de

www.aeg-haustechnik.de

© EHT Haustechnik

Irrtum und technische Änderungen vorbehalten! | Subject to errors and technical changes! | Sous réserve d'erreurs et de modifications techniques! | Onder voorbehoud van vergissingen en technische wijzigingen! | Salvo error o modificación técnica! | Rätt till misstag och tekniska ändringar förbehålls! | Excepto erro ou alteração técnica | Zastrzeżone zmiany techniczne i ewentualne błędy | Omyly a technické změny jsou vyhrazeny! | A muszaki változtatások és tévedések jogát fenntartjuk! | Отсутствие ошибок не гарантируется. Возможны технические изменения. | Chyby a technické zmeny sú vyhradené!

4 017212 759967
1232
A 275996-37044-1242