EBERLE

Elektronischer Uhrenthermostat mit Pilot-Ausgang

easy EBERLE 3p

Merkmale:

- einfachste Bedienung
- Tag- und Nachttemperatur frei wählbar
- 3 Betriebsarten für
  - ➪ dauerhaft Tag-Temperatur (5...30°C)
  - ➪ dauerhaft Nacht-Temperatur (5...30°C)
  - ➪ Uhr-Betrieb (Automatik)
- Pilotausgang (zur Temperatur-absenkung weiterer RTR)
- Betriebsspannung 230 V, 24-V-Variante möglich
- wahlweise mit Tages- oder Wochenschaltuhr erhältlich
- aufklappbarer Deckel
- Schaltverhalten Puls-Weiten-Modulation (PWM)
- Ausgang, 1 x Relais Wechsler
- im neuen EBERLE Design 2000

invensys

Anwendungsgebiete:

Zur Raumtemperaturregelung in Verbindung mit

- Heizanlagen, wie Warmwasser-, Konvektor- oder Fußbodenheizung
- Elektrischer Konvektor-, Decken- und Speicherheizung
- Nachtstromspeicherheizung
- Umwälzpumpen
- Brennern
- Klimaanlagen (nur Kühlen)
- Wärmepumpen usw.

Ersetzt RTR-UTQ / UWQ 92..., -93..., -94...

Technische Daten

Bestellbezeichnung		easy 3 pt easy 3 pw	mit Tagesuhr mit Wochenuhr
EDV Nr.	easy 3 pt easy 3 pw	516 2707... 516 2708...	
Versorgungsspannung		230 V AC (195...253 V) 50/60 Hz	
Temperatur-Einstellbereich:			
	Tag-Temperatur Nacht-Temperatur	5...30 °C 5...30 °C (Einstellung unter dem Deckel)	
Schalter		Tag / Automatik / Nacht (unter dem Deckel)	
Anzeigelampe	rot grün	Regler fordert Wärme an Absenkbetrieb	
Regelverhalten		Proportional-Regler (durch PWM stetigähnlich)	
Zyklusdauer		einstellbar, 10 oder 25 Minuten (Summe von Ein- und Auszeit der PWM)	
Proportionalband		ca 1,5 K	
Temperaturfühler		intern	
Ausgang		Relais, 1 x Wechsler, potentialfrei	
Schaltstrom		10 mA...10 A cos φ = 1 max. 4 A cos φ = 0,6 max. 10 thermische Stellantriebe	
Schaltspannung		24...250 V AC	
Bereichseinengung		im Einstellknopf	
Schaltuhr:	Ganggenauigkeit Schaltzeiteinstellung Gangreserve	< 10 min/Jahr alle 15 min bei Tagesuhr alle 1 h bei Wochenuhr ca. 100 h	
Maße		160 x 80 x 36 mm	

Montage direkt auf UP-Dose, oder mit Adapterrahmen ARA easy.

Schaltbild

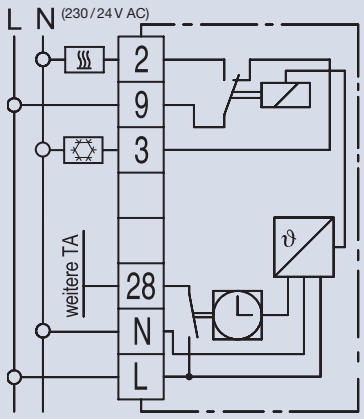

Maße

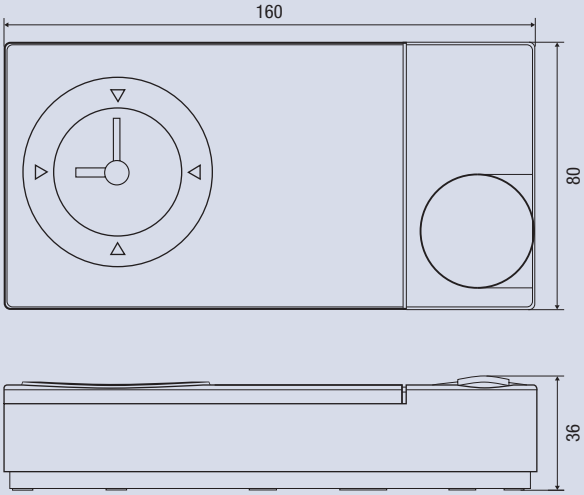

EBERLE Controls GmbH
Postfach 13 01 53
D-90113 Nürnberg
Telefon 09 11 / 56 93 - 0
Fax 09 11 / 56 93 - 5 36

U 468 931 002 767 – 07.00 – Änderungen vorbehalten