MENNEKES®
Plugs for the world

Bestell-Nr. : 96700

# Steckdosenleiste

anschlussfertig verdrahtet, mit Zugentlastung

Gehäuse und Doseneinsatz aus AMAPLAST®.

Kombinationen sind auch mit Schutzkontakt-Steckdosen 16A, 230V, 2P+E nach französisch/belgischer, britischer, dänischer und Schweizer Norm lieferbar.

**Weitere Bestückungsvarianten auf Anfrage!**

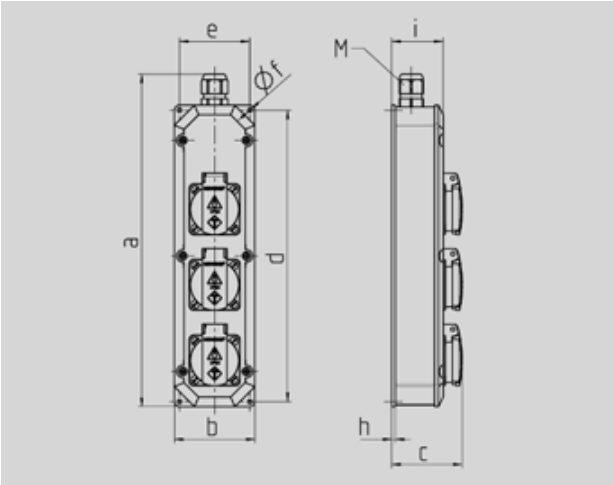


| | |
|---|---|
| a | 330 |
| b | 80 |
| c | 68 |
| d | 290 |
| e | 70 |
| f | 4,3 |
| h | 3,8 |
| i | 51 |
| M | 20 |
| Maße in mm | |

MENNEKES Steckdosen-Leiste
anschlussfertig verdrahtet
Schutzart IP44

Gehäuse:
1 PA-Gehäuse 330x80x51 mm (LxBxH)
elektrograu RAL 7035

Bestückung/Absicherung:
Pos.01
3 SCHUKO-Steckdosen 16A 2p+E 230V

Leitungseinführung/Anschlussmöglichkeit:
1 M 20 oben mit Verschraubung
(Gehäuseunterteil um 180° drehbar)
für 1 Leitung 3 x 2,5 mm²

mit innenliegender Zugentlastung